POLYBIT KABELDURCH-FÜHRUNGSSYSTEM

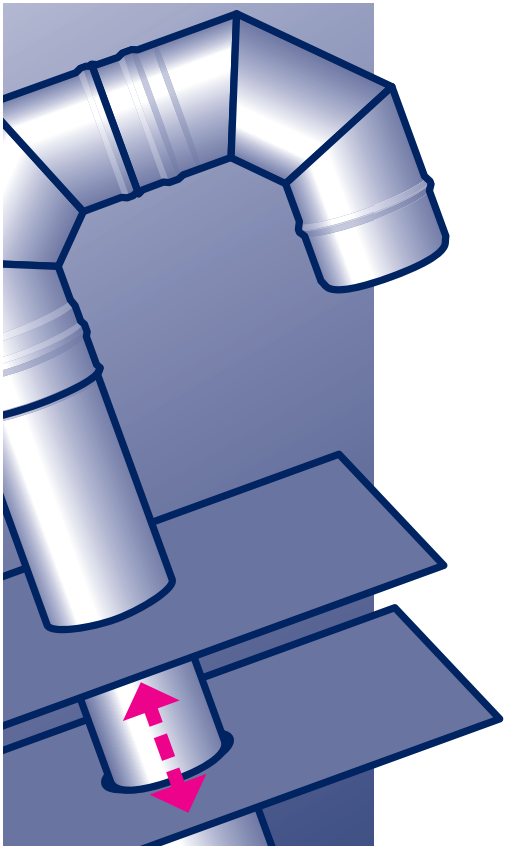

Montage

Abdichtung

POLYBIT®

Das Beste fürs Dach

Montage und Abdichtung

Polybit Kabeldurchführungs-Systeme bestehen aus einem Grundelement und einem Aufstockelement mit zwei 90°-Bögen. Sie besitzen ein integriertes Anschlussstück aus Bitumenschweißbahn (oder aus fast jedem anderen gewünschten Dichtungsmaterial).

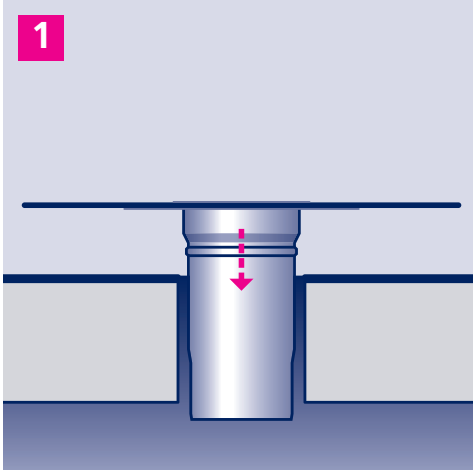

1. Grundelement in die Aussparung des Dachs einsetzen (Kernbohrdurchmesser siehe Datenblatt).

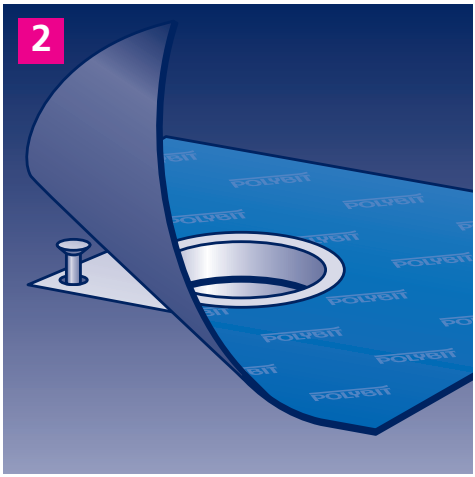

2. Grundelement mit geeigneten Befestigungsmitteln mechanisch mit dem Untergrund verbinden.

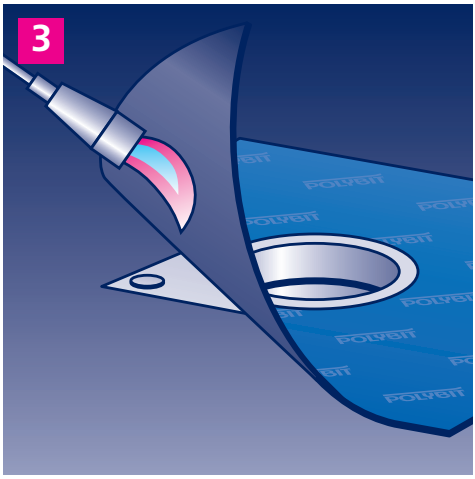

3. Anschlussstück des Grundelements durch Verschweißen oder Verkleben mit der Dampfsperre verbinden. Danach den weiteren Dachaufbau vornehmen.

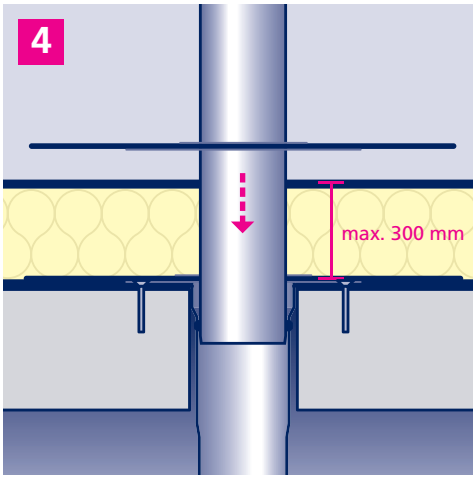

4. Aufstockelement in das Grundelement einsetzen, bis das Anschlussstück auf der Dachfläche aufliegt, ggf. einkürzen. Minimale Einstecktiefe 100 mm.

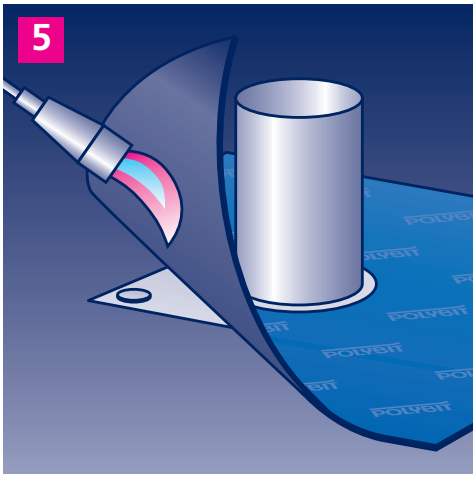

5. Aufstockelement zunächst mechanisch befestigen und dann durch Verschweißen oder Verkleben mit der Abdichtung verbinden.

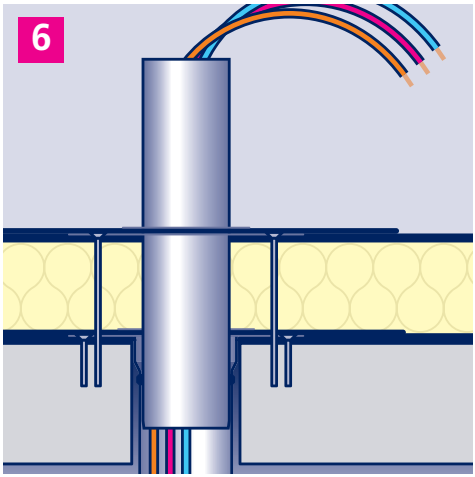

6. Kabel hindurchführen und den Hohlraum um die Kabel herum zur Dämmung mit Stopfwolle ausfüllen.

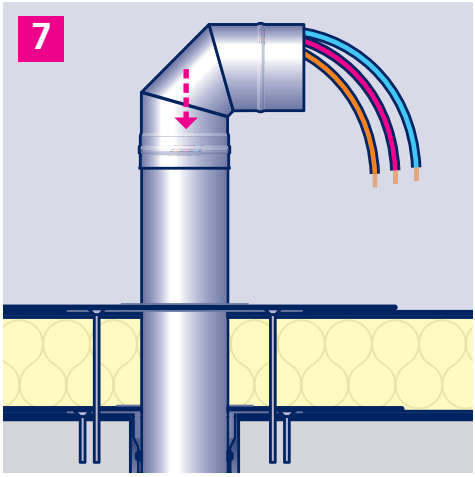

7. Den ersten 90°-Bogen aufstecken und ebenfalls mit Stopfwolle ausfüllen.

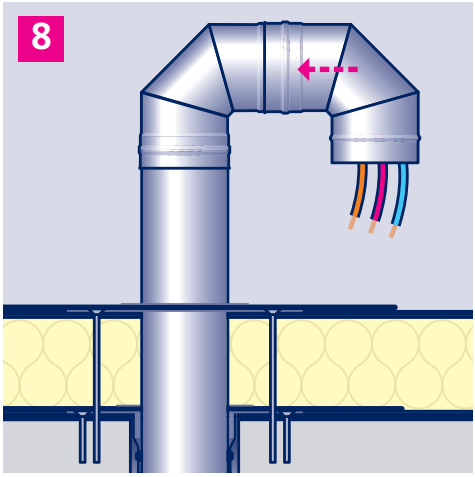

8. Den zweiten 90°-Bogen so aufstecken, dass die Öffnung nach unten zeigt und mit Stopfwolle ausfüllen.

Zubehör

Verlängerungsrohr

Edelstahl
für Ø 50/75/110/125/160 mm
Länge 250/500/1000/2000 mm

Rohrbogen

Edelstahl
Winkel 45°
für Ø 50/75/110/125/160 mm

Edelstahl
Winkel 87,5°
für Ø 50/75/110/125/160 mm

POLYBIT®
Das Beste fürs Dach

Polybit Nord Handelsgesellschaft mbH
Werkstraße 12, D-22844 Norderstedt
Tel. 0 40/533 211-10, Fax 0 40/533 211-70
info@polybit.de, www.polybit.de