POLYBIT SHERPAL

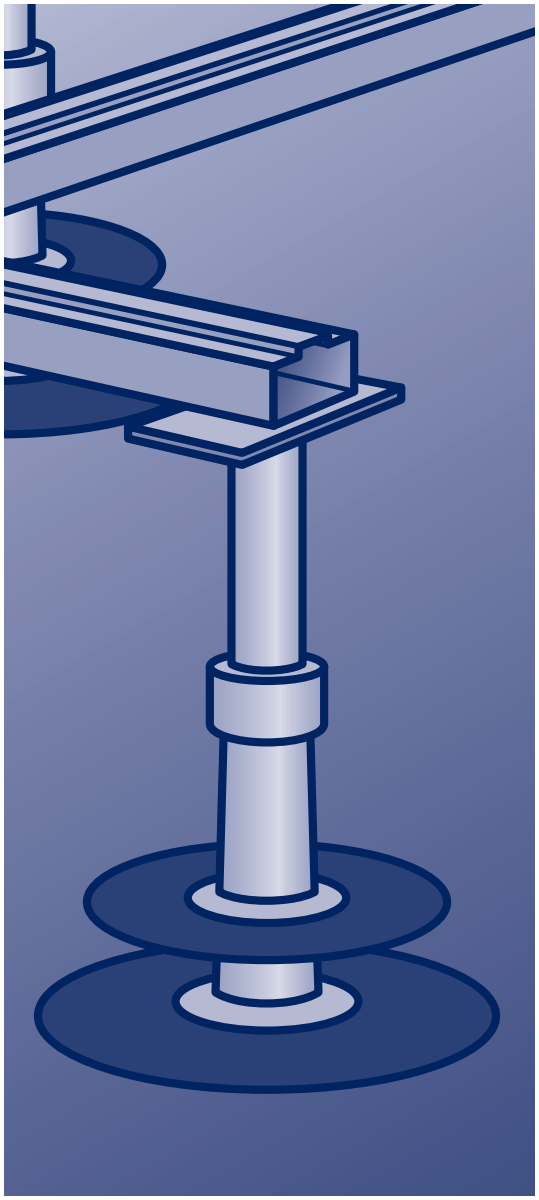

Trägerstruktur aus Aluminium für Geräte und Anlagen auf Flachdächern

Montage

Wichtige Hinweise

POLYBIT®

Das Beste fürs Dach

Sherpal®
Montageanleitung

Verteilung, Ausrichtung und Befestigung der Standfüße D
Positionieren Sie die Standfüße exakt mithilfe einer Messschnur. Achten Sie auf einen Abstand von 1400 mm zwischen den Mittelachsen der Standfüße (außer bei speziellen Anwendungen, für die ein gesonderter Plan geliefert wird).

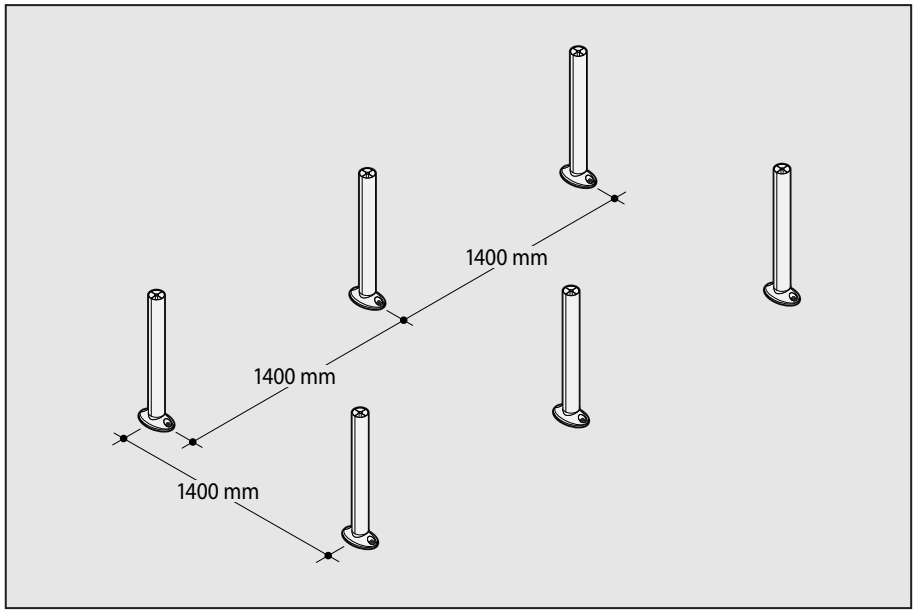

Positionierung der Standfüße D
Positionieren Sie die Standfüsse exakt mithilfe einer Messschnur (a) wie in der Abbildung gezeigt.

Vertikale Ausrichtung der Standfüße
Unregelmäßigkeit des Untergrunds können mit Aluminium-Keilen ausgeglichen werden (passende Aluminium-Keile erhalten Sie bei Bedarf von Polybit)

Befestigung der Standfüße
Die Auswahl des Befestigungsmethode hängt von der Beschaffenheit des Untergrunds und dem Aufbau des Systems ab. Wir beraten Sie gern in Fragen der Belastbarkeit.

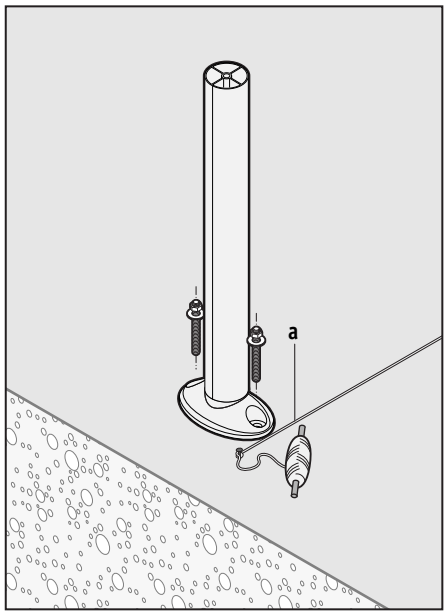

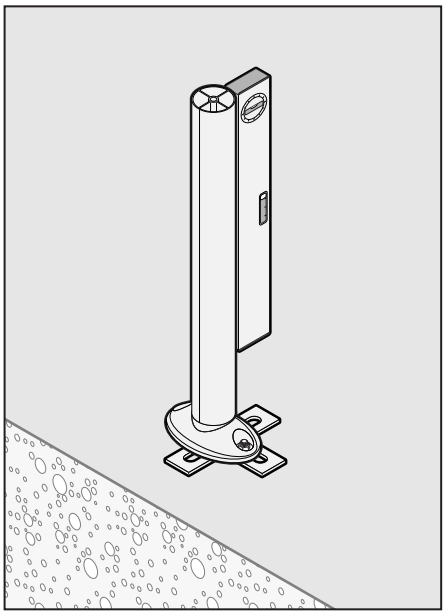

Montage zusammen mit Dämm- und Abdichtungs-Material
Um eine optimale Abdichtung herzustellen, benutzen Sie die Fußdichtungsmanschetten zur Verbindung mit der Dampfsperre.

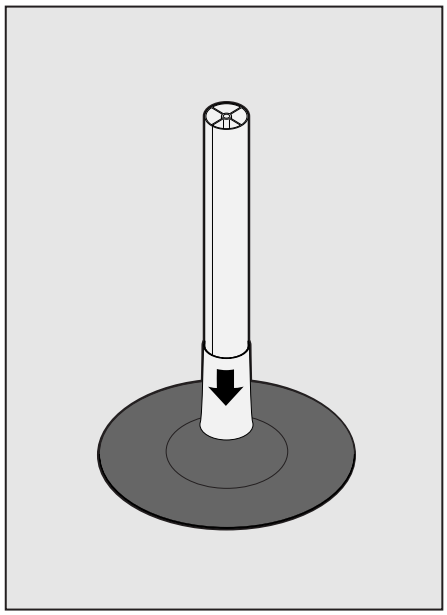

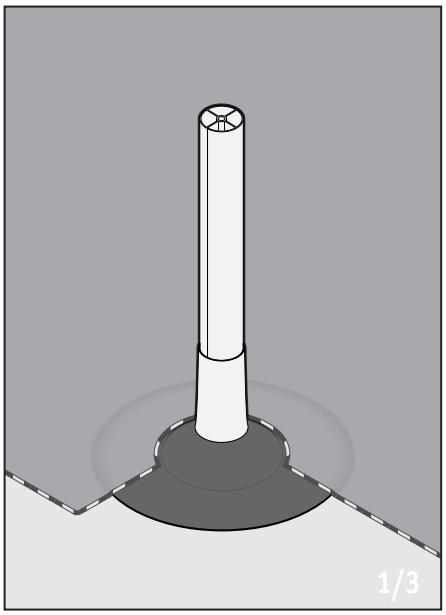

Sherpal®
Montageanleitung

Montage des Oberteils der Dichtungsmanschette und der Abdeckhaube
Den horizontalen Teil der Fußdichtungsmanschette mit Bitumenvoranstrich versehen. Die Oberseite der Dichtungsmanschette mit der Dampsperre verkleben. Die Abdeckhaube über den Standfuss schieben, bis sie auf der oberen Dichtungsmanschette aufliegt. Anschließend versiegeln Sie die Abdeckhaube mit einer UV-beständigen Dichtungsmasse in der vorgesehenen Dichtungsrinne.

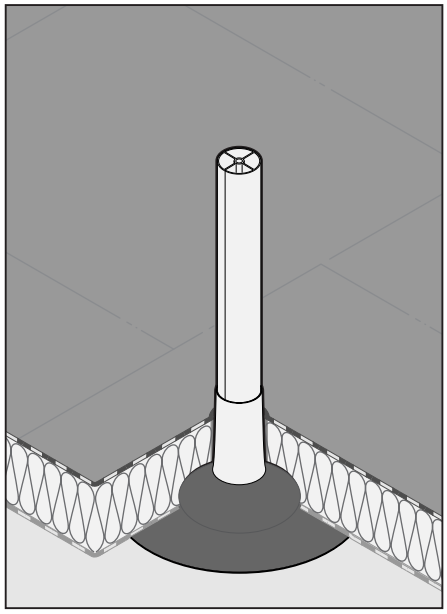

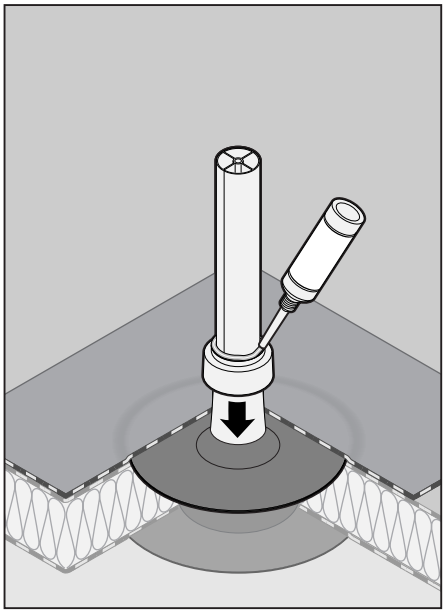

Wenn die Standfüße montiert sind, werden die Flacheisen 220 x 100 mm auf die Oberseite der Standfüße mit einer M10 Unterlegscheibe und einer M10 x 35 Schraube aufgeschraubt.

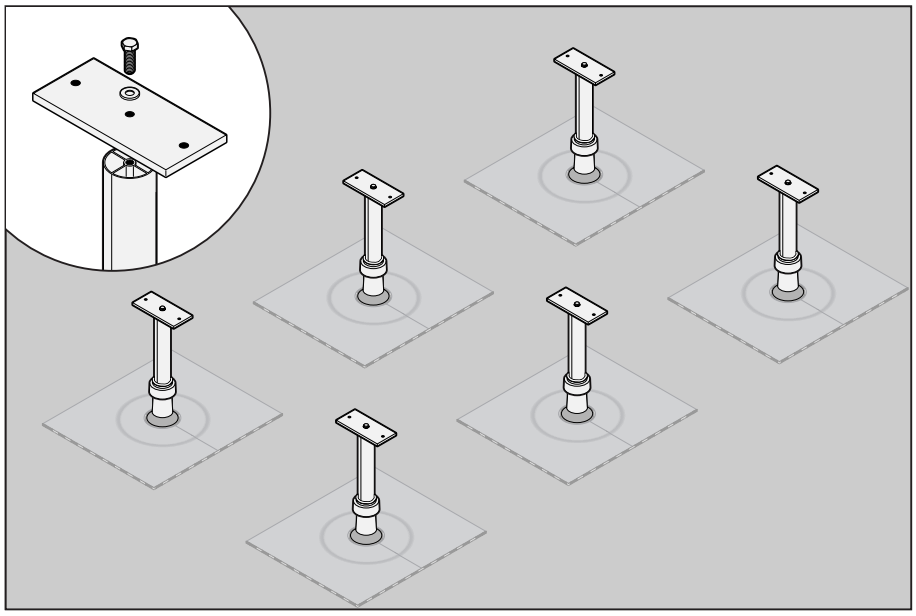

Montage der Trägerschienen
Die verschiedenen Trägerschienen werden ihren Plätzen auf den Standfüßen zugeordnet. Die erforderliche Menge M10 x 35 Schrauben in die Trägerschienen einsetzen. Befestigen Sie die Winkel an den Trägerschienen, ohne sie vollständig festzuschrauben.

Befestigen Sie die Trägerschienen auf den Flacheisen mit den M10 x 35 Schrauben. Die Höhe der Träger kann über die Langlöcher der Winkel eingestellt werden.

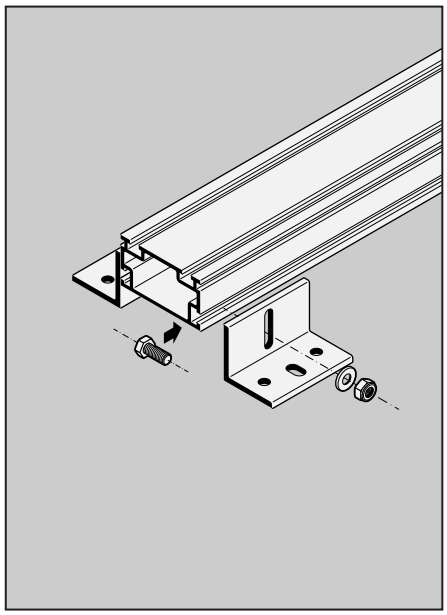

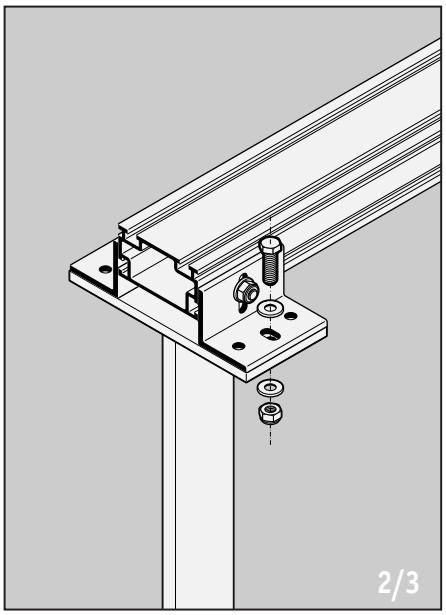

Sherpal®
Montageanleitung

Sobald die Winkel montiert und ausgerichtet sind, schrauben Sie die Halterungen endgültig fest.

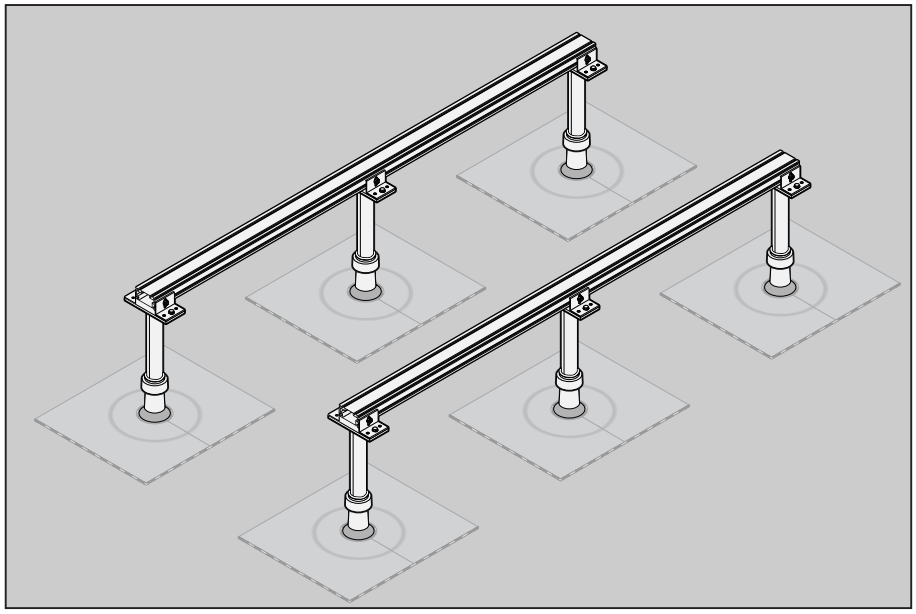

Einbau der Querträgerschienen
Jeweils vier M10 x 25 Schrauben in jede Querträgerschiene einsetzen.

Die Winkel an den Querträgerschienen befestigen, ohne sie endgültig festzuschrauben.

Die M10 x 25 Schrauben in den oberen Spurrinnen der Trägerschienen einschieben und positionieren.

Positionieren Sie die Querträger entsprechend der für die Anwendung (Belastung) benötigten Abstände.

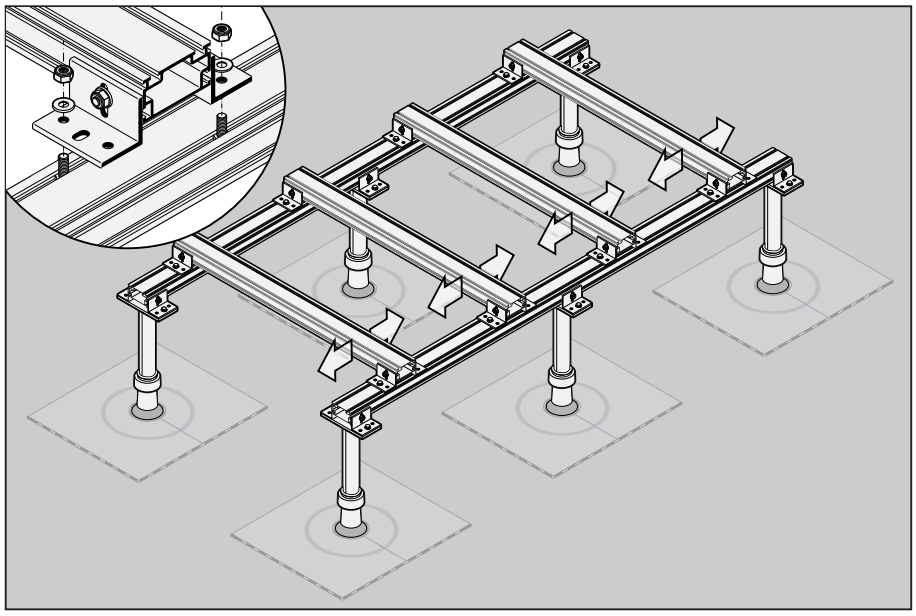
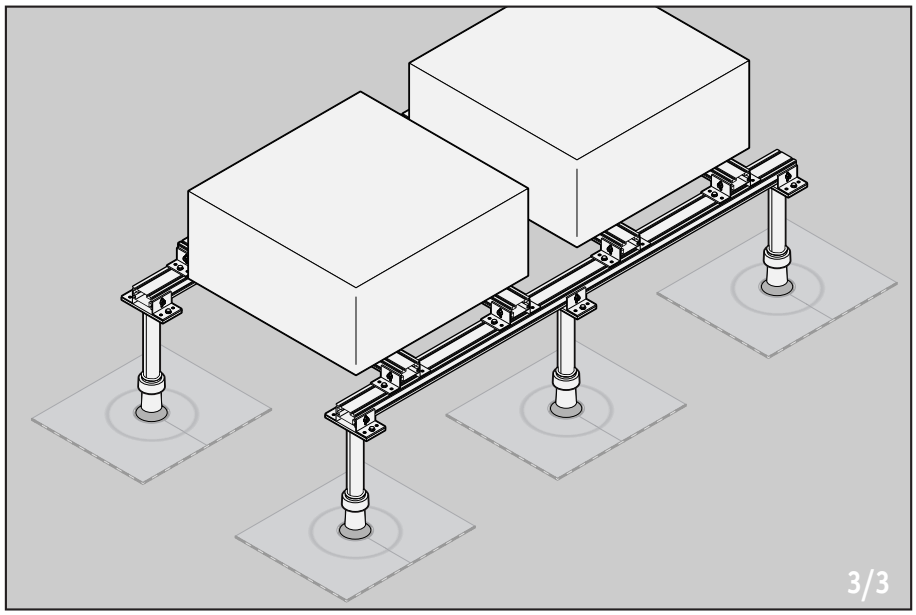
Zur Vermeidung von Vibrationen sind zwischen dem zu befestigenden Gerät und den Querträgerschienen Vibrationsdämpfer vorzusehen. Art und Größe der Vibrationsdämpfer sind vom Hersteller des zu befestigenden Geräts zu bestimmen.