POLYBIT AirMaster®

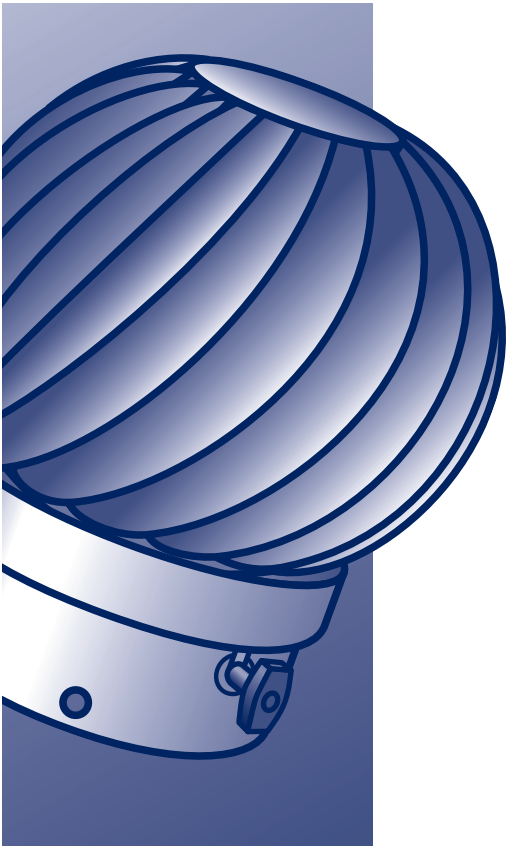

Zugverstärker für Schornsteine und Entlüfter

Montage

POLYBIT®
Das Beste fürs Dach

Allgemeine Hinweise

Funktion

Die Rotation des Polybit AirMasters erzeugt in dem Rohr, auf dem er montiert ist, einen Unterdruck, der das Abgas oder die Luft absaugt. Durch die spezielle Form des Rotors wird ein Eindringen von Regenwasser und Fremdkörpern (Laub, Vögel, Insekten etc.) verhindert.

Version

Der AirMaster eignet sich für flüssige und gasförmige Brennstoffe und Abgastemperaturen bis 200°C. Für feste Brennstoffe und Abgastemperaturen bis 600°C wählen Sie die HT-Version.

Voraussetzungen

Die Montage darf nur durch fachlich geeignete Handwerker (z.B. Schornsteinfeger, Schornsteinbauer, Dachdecker) erfolgen.

Vor der Montage ist zu prüfen, ob das für die Montage vorgesehene Abgas-/Lüfterrohr sicher und fest montiert ist, so dass es auch Orkanböen standhält.

Der AirMaster darf nicht mit Neigung montiert werden.

Transportbügel

Der AirMaster darf ausschließlich am Transportbügel getragen werden. Druck an/auf die Lamellen des Rotors kann diese verbiegen und den AirMaster damit unbrauchbar machen.
Der Transportbügel ist nach der Montage unbedingt zu entfernen.

Kontrolle

Der AirMaster ist wartungsfrei. Er sollte bei Bedarf (nach Sturm, Hagel, anlagenbedingtem Schmutzanfall, etc.), mindestens jedoch jährlich begutachtet und ggf. gereinigt werden.

Sicherheit

Achtung: Die Lamellen sind scharfkantig. Bei Montage und Wartung sind Schutzhandschuhe zu tragen.

Montage

Der Polybit AirMaster® wird mit Hilfe von drei Schrauben auf Abgas- oder Lüfterrohre montiert. Der AirMaster darf nur am Transportbügel getragen werden. Druck auf die Lamellen des Rotors kann diese verbiegen und damit den AirMaster unbrauchbar machen.

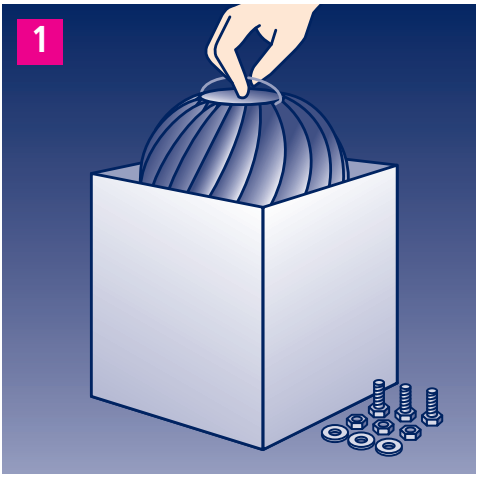

1. Karton öffnen und den AirMaster am Transportbügel herausheben. Montagematerial (3 Sechskantschrauben mit Unterlegscheiben und Muttern) auf Vollzähligkeit prüfen.

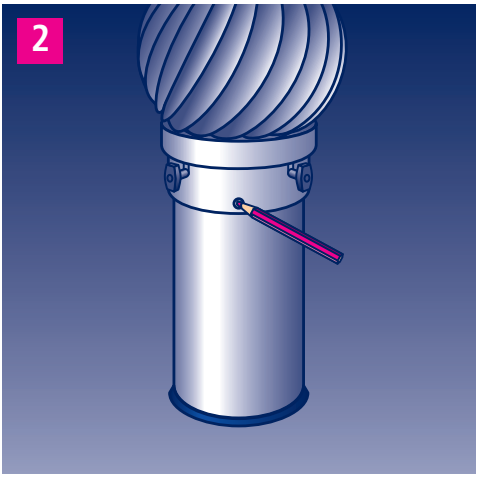

2. Falls kein Polybit Montage-Element verwendet wird, sind 3 Löcher in das Abgas-/Lüfterrohr zu bohren. Dazu den AirMaster auf das Rohr setzen und die Positionen markieren.

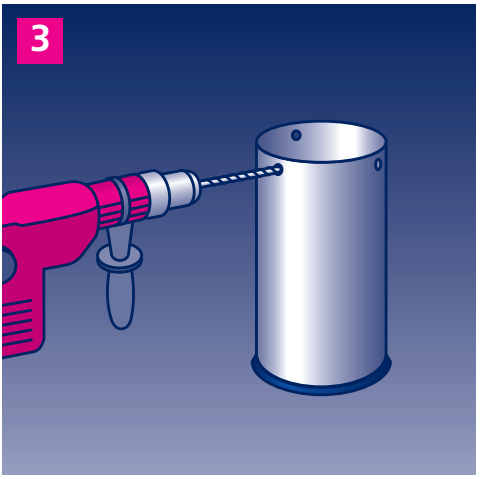

3. Mit einem Metallbohrer 3 Löcher (Ø 10 mm) an den markierten Stellen bohren.

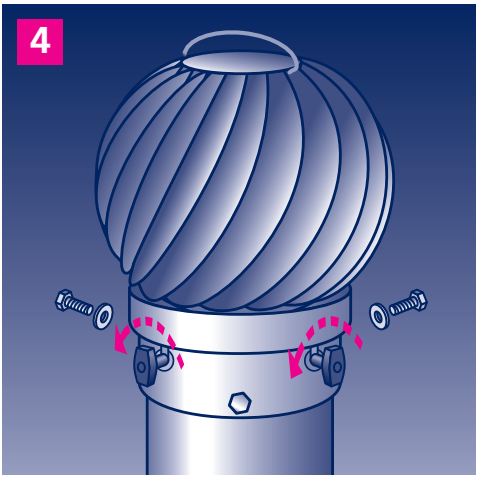

4. AirMaster aufstecken und über den Bohrlöchern ausrichten. Die 3 Schrauben in die Bohrlöcher stecken. Danach die beiden schwarzen Drehknöpfe lösen.

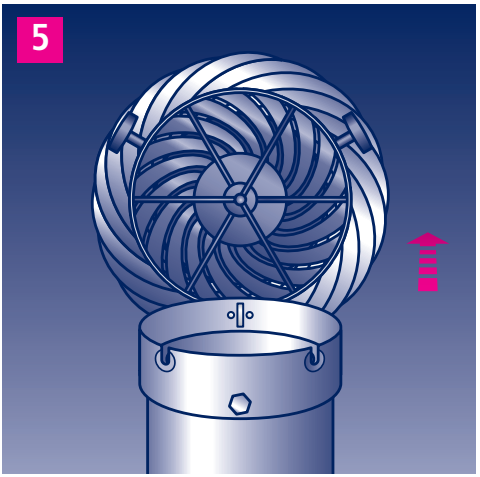

5. Den Rotor am Transportbügel nach hinten klappen.

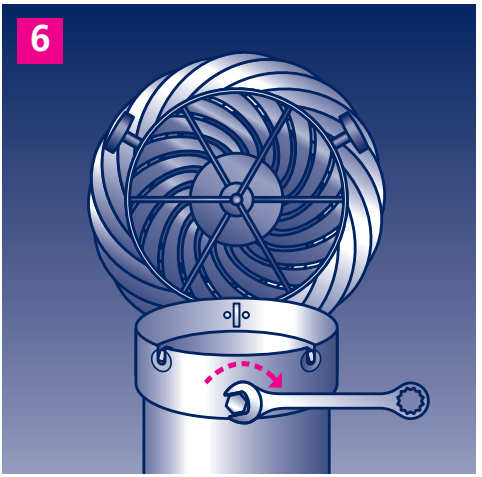

6. Muttern von innen auf die Schrauben setzen und festziehen, um den Lüfterkranz am Abgas-/Lüfterrohr zu befestigen.

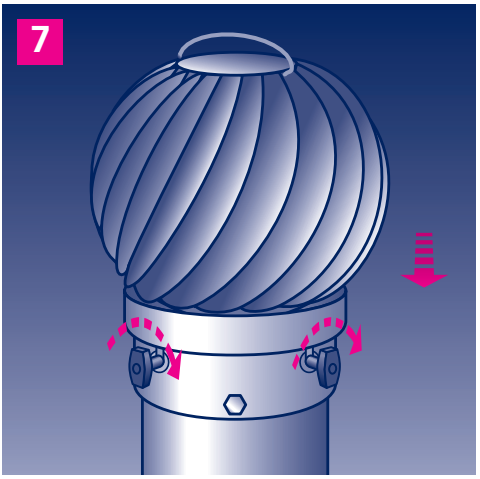

7. Rotor am Transportbügel zurück auf den Lüfterkranz klappen und mit den schwarzen Drehknöpfen fixieren.

8. Den Transportbügel entfernen.

Zubehör

Adapter

aus Edelstahl V4A
zur Montage auf Rohren mit
Ø 110/125/200 mm

Montage-Elemente

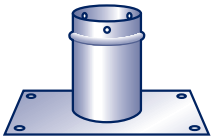

Schornstein-Element
aus Edelstahl V4A
Ø 160/185/220 mm

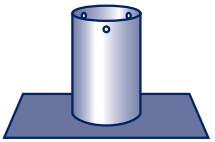

Dachentlüfter-Element
aus Edelstahl V4A
Ø 110/120/160/185/220 mm

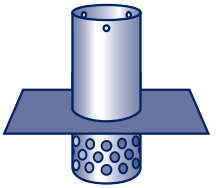

Kaltdachentlüfter-Element
aus Edelstahl V4A
Ø 110/120/160/185/220 mm

POLYBIT®
Das Beste fürs Dach

Polybit Nord Handelsgesellschaft mbH
Werkstraße 12, D-22844 Norderstedt
Tel. 0 40/533 211-10, Fax 0 40/533 211-70
info@polybit.de, www.polybit.de

Stand 07/21