POLYBIT PLATTFORM

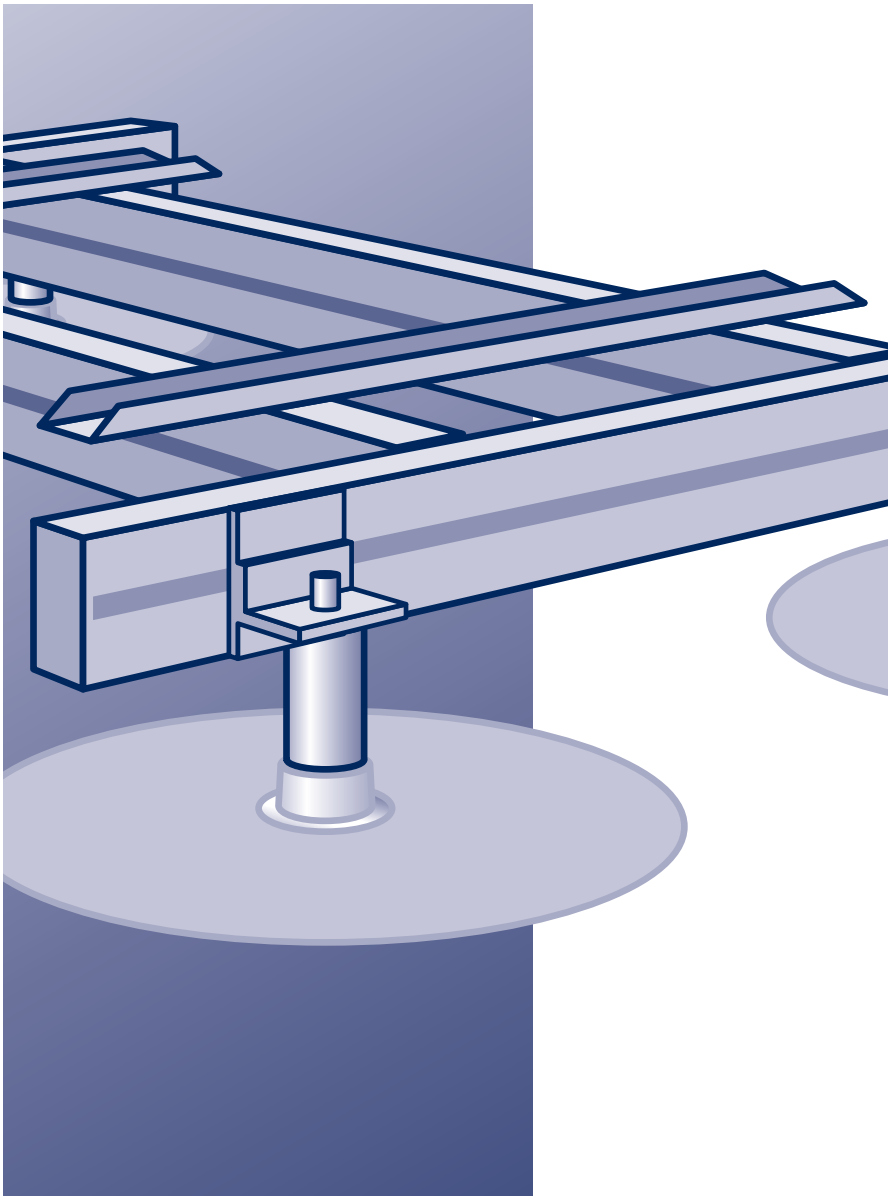

Träger-System für Wärmepumpen und ähnliche Anlagen

Montage

Wichtige Hinweise

POLYBIT®

Das Beste fürs Dach

Werkzeuge und Symbole

Maßband

Wasserwaage

Schlagschrauber (13 mm Stecknuss)
Kapazität: 100 – 120 Nm

13 mm Stecknuss inkl. ¼" Adapter

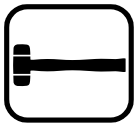

Gummihammer

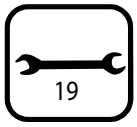

Maulschlüssel (19 mm)

Sechskant Stecknuss (10 mm)

Manuell bearbeiten

1. Positionierung der Dachkonsolen

Die Rahmengrößen 800 x 500 und 1205 x 500 sind für verschiedene Anlagen entwickelt und haben eine große Einbauflexibilität, die eine relativ grobe Positionierung der Dachkonsolen erlaubt.

Dachkonsole	Maß A	Maß B min.	Maß B max.
Typ 800 x 500	600 ± 100	819 ± 10	926 ± 10
Typ 1205 x 500	600 ± 200	1219 ± 10	1475 ± 10

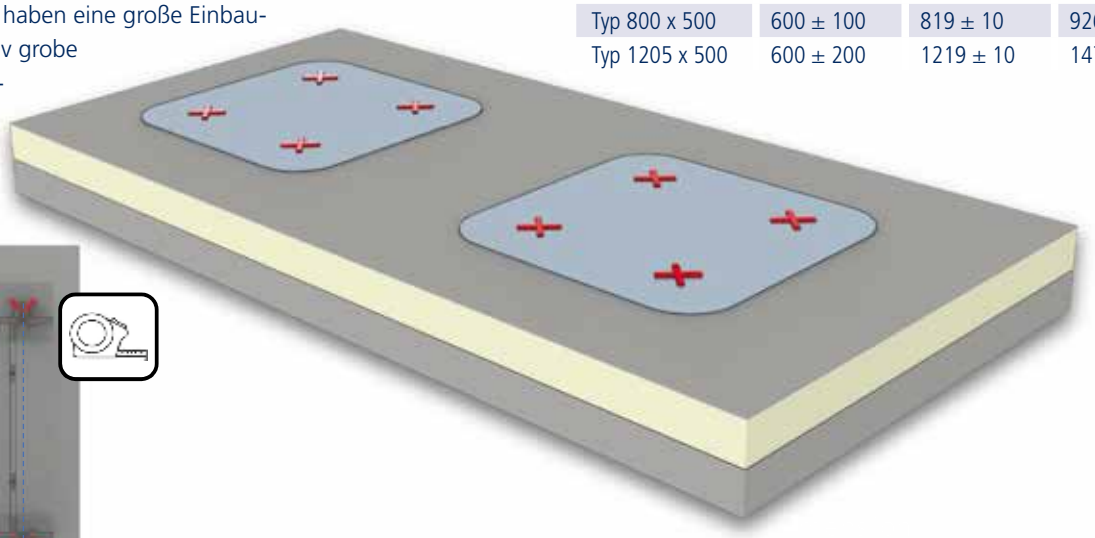

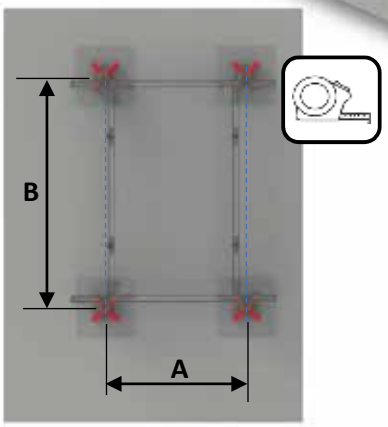

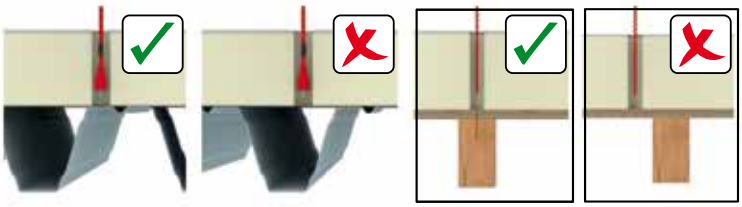

Die Dachkonsolen müssen unter Beachtung der oben stehenden Bemessungstabelle positioniert werden. Vor dem Markieren der Positionspunkte der Konsolen ist es in vielen Fällen von Vorteil, Details der Dachkonstruktion zu berücksichtigen, z.B. die Rippenrichtung der Trapezbleche oder die Ausrichtung der Sparren.

Die Querschnitte in den links abgebildeten Dachkonstruktionen Warmdach Trapezblech und Holz beschreiben die notwendigen Überlegungen zur Ankermontage. Für Holzschalung- und Betondachkonstruktionen ist dieser spezielle Ansatz nicht erforderlich.

2. Installation der Dachkonsolen

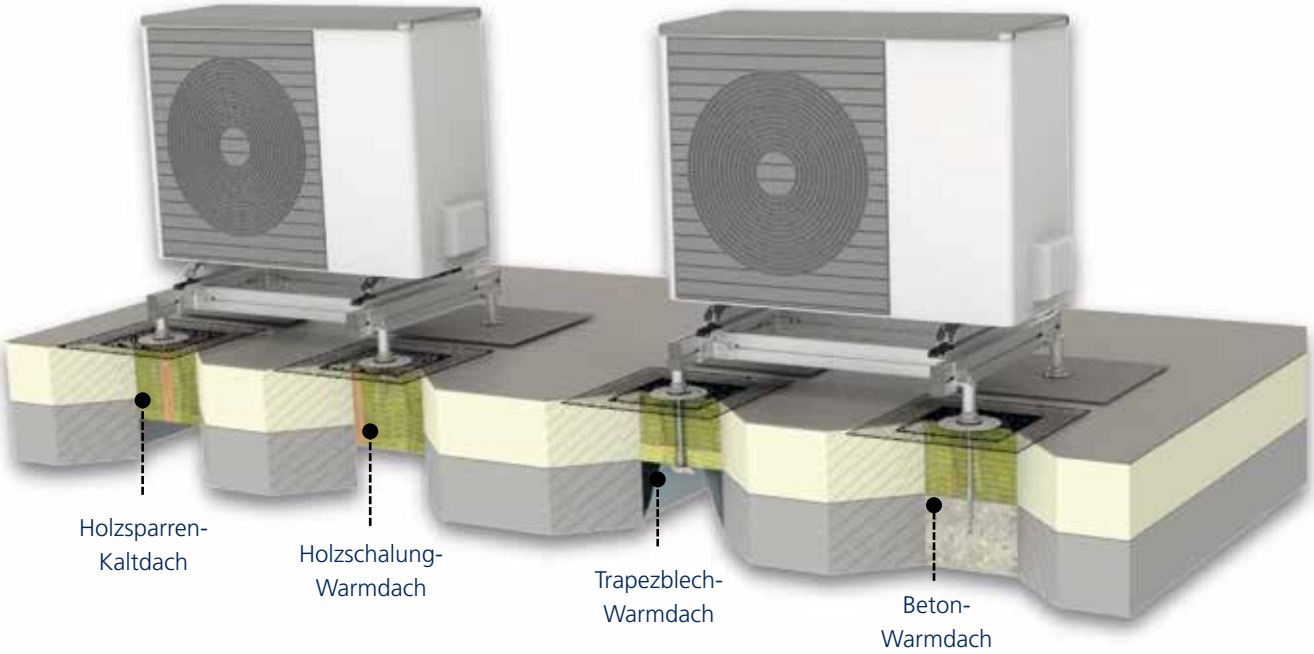

Für jeden Standarddachtyp gibt es eine entsprechende Montageanleitung für die Dachkonsolen, die befolgt werden muss, um eine sichere und dauerhafte Montage zu gewährleisten. Diese Abbildung zeigt die Standarddachtypen.

Die Dachkonsolen werden mit integriertem Anschlussstück geliefert, und bei besonderen Projektanforderungen für z.B. Bitumen- oder Foliendachbahnen muss der richtige Membrantyp in Zusammenarbeit mit Polybit oder einem autorisierten Vertreter spezifiziert werden.

3. Starrer Höhenausgleich des Plattformrahmens

Nachdem die Dachkonsolen montiert sind und die integrierten Anschlussstücke mit der Abdichtung verschweißt oder verklebt wurden, können die Höhenausgleichsstücke montiert und justiert werden.

Im ersten Schritt wird das Basisteil mithilfe eines Bolzens mit Unterlegscheibe von oben an der Dachkonsole befestigt. Danach kann das Oberteil montiert werden. Wenn alle vier Höhenausgleichsstücke montiert sind, können sie auf die gleiche Höhe nivelliert werden.

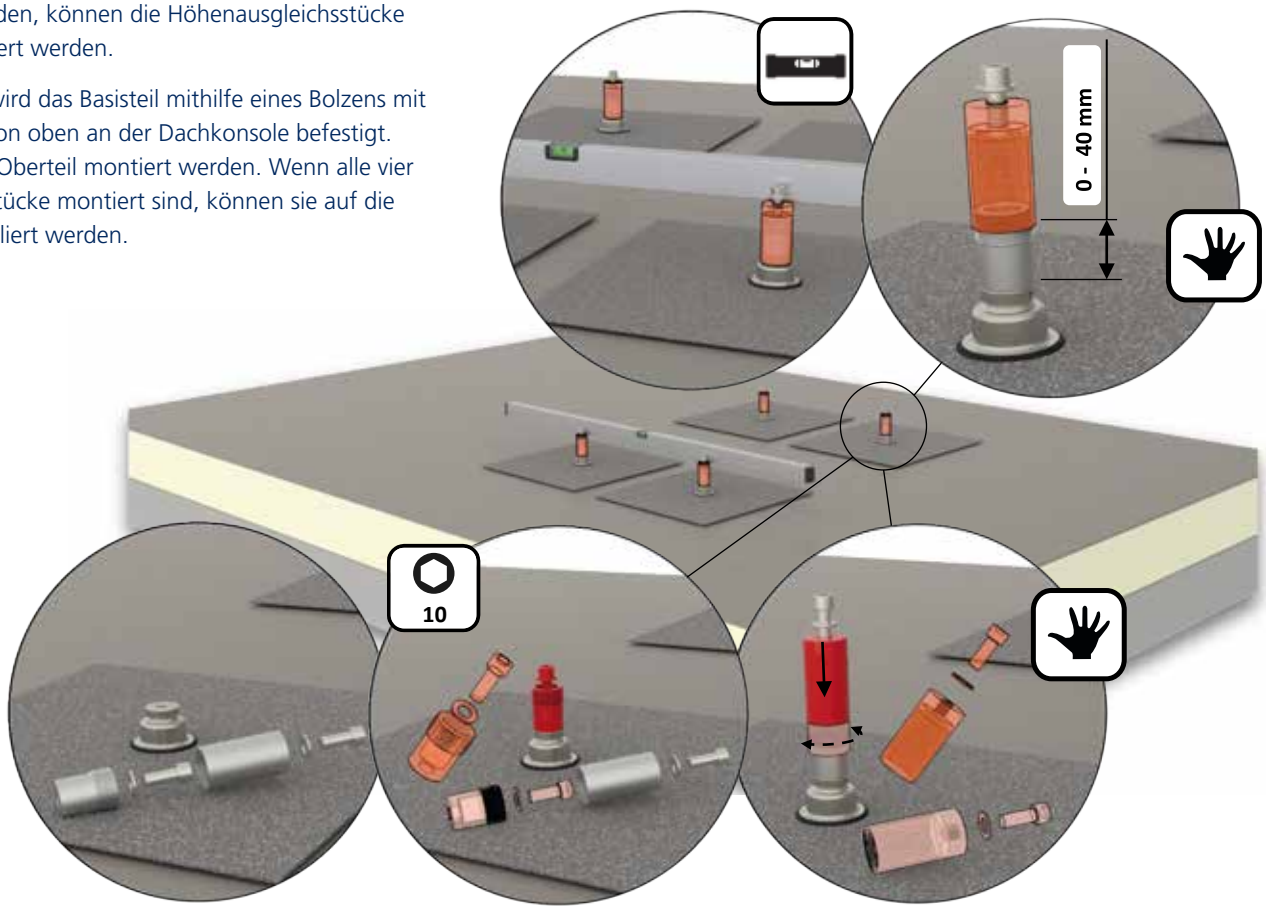

4. FixPoint-Beschlag: Flexibilität in alle Richtungen

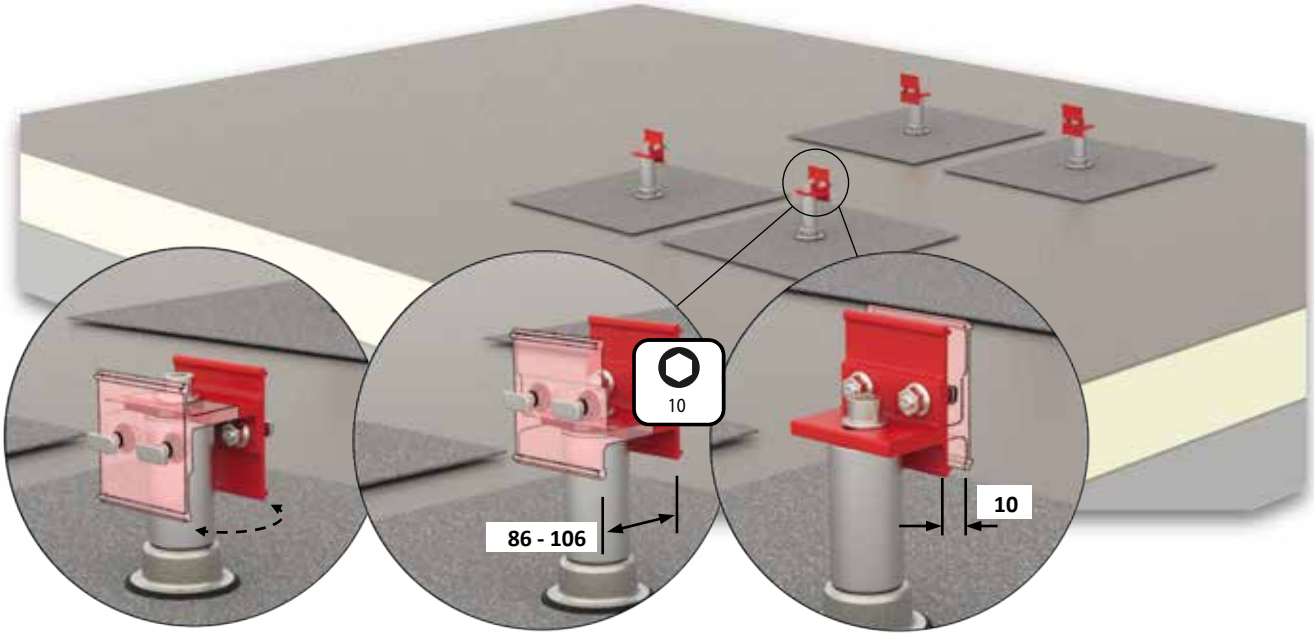

Der FixPoint-Beschlag garantiert Flexibilität sowohl in der Vertikalen wie auch in der Horizontalen.

Die Detailzeichnungen zeigen:
Der FixPoint-Beschlag kann gedreht und horizontal verschoben werden, bis die richtige Höhe und Position erreicht ist. Das Langloch im FixPoint-Beschlag sorgt für horizontale Flexibilität.

5. Installation der Tragschienen

Nachdem die FixPoint-Beschläge an ihren vorgesehenen Positionen installiert und nivelliert sind, wird im nächsten Schritt der erste Satz Tragschienen installiert. Die folgende Tabelle zeigt die korrekten Längenmaße der Profile.

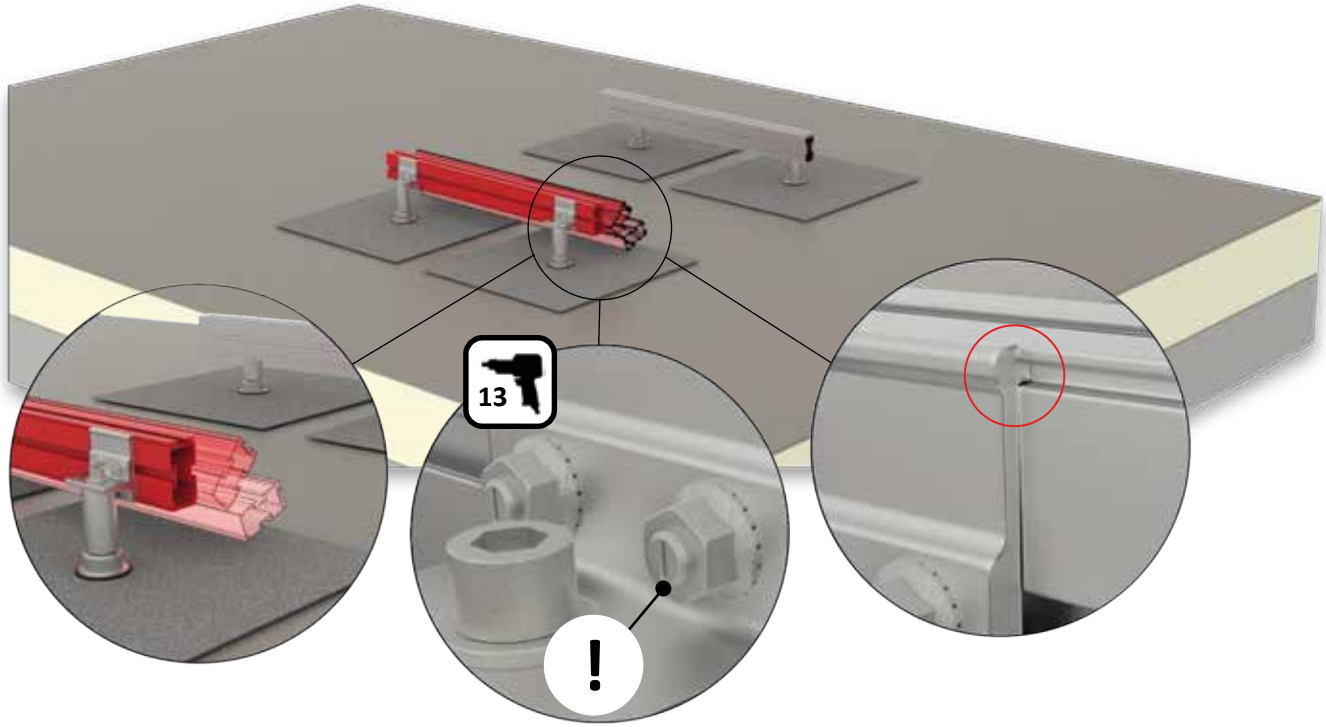

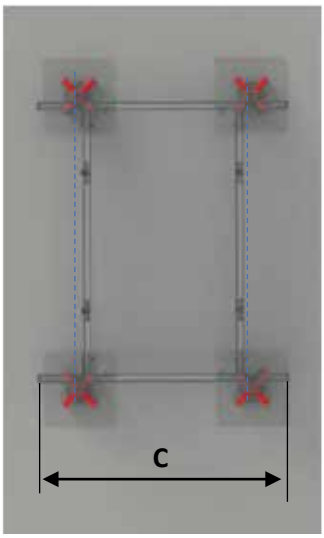

Dachkonsole	Maß C
Typ 800 x 500	780
Typ 1205 x 500	900

Nachdem die korrekte Länge der Tragschienen gewählt wurde, werden die Profile mit den entsprechenden FixPoint-Beschlägen verbunden. Die Abbildungen oben zeigen diesen Vorgang. In den Detailansichten ist zu sehen, wie die Längsnuten in jedem Profil zu den beiden Verstärkungsrippen an den FixPoint-Beschlägen ausgerichtet werden, und wie schließlich die Hammerkopfbolzen angezogen und mit der Kerbe senkrecht zur Längsrichtung ausgerichtet werden.

6. Installation der Tragprofile

Für die Montage der Zwischentragprofile sind anhand der Montageanleitung der jeweiligen Wärmepumpe die aktuellen Ankerpunkte zu definieren und anschließend der Achsabstand zwischen den beiden Zwischentragprofilen zu ermitteln.

Die Abbildung zeigt die Maße, die dem Datenblatt des Wärmepumpenherstellers zu entnehmen sind und bei denen das Maß E für die Positionierung der Zwischentragprofile relevant ist.
Die Tabelle definiert den Bezug zwischen den Abmessungen der Wärmepumpe und der Plattform.

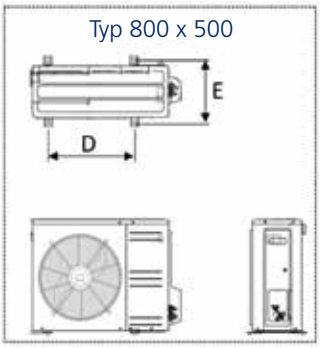

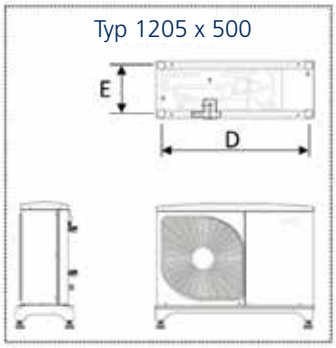

Dachkonsole	Wärmepumpe		Plattform
	Tiefe	Profil C - C (F)	Wärmepumpenadapter
Typ 800 x 500	E	E – 73	D
Typ 1205 x 500	E	E + 50	D

7. Installation der Eckverbinder

Der Abstand zwischen den beiden Eckverbindern G ist in der folgenden Tabelle definiert.

Profil-Achsabstand	Eckverbinder-Abstand G
F	F – 2 x 20 mm

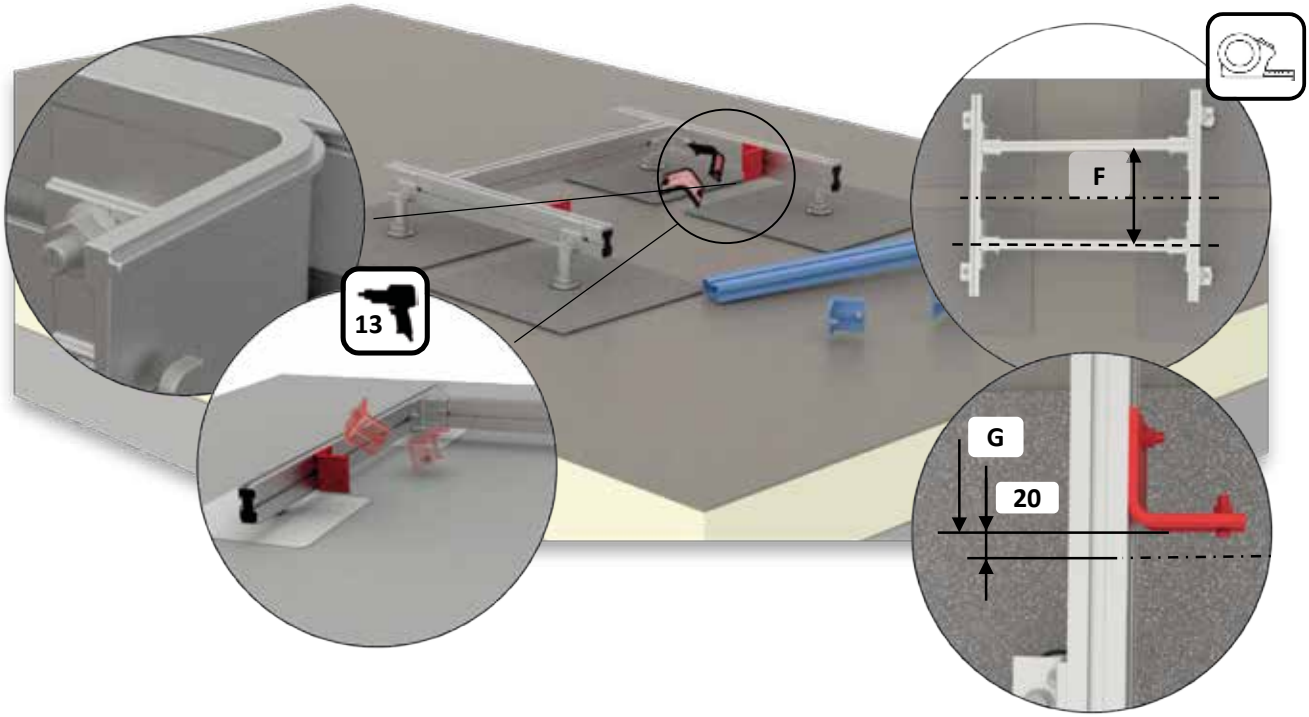

Tragschienen und Zwischenprofile werden mit je vier Eckverbindern pro Zwischenprofil montiert. Die Eckverbinder haben – ebenso wie der FixPoint-Beschlag und der Schienenverbinder – Verstärkungsrippen, die auf die entsprechenden Laufschienen im Tragprofil abgestimmt werden müssen.

Die Abbildungen zeigen die Voraussetzungen für die Montage der Eckverbinder und der Tragprofile.
Bei beiden Rahmengrößen müssen die beiden Tragprofile symmetrisch zu den montierten Zwischenprofilen wie oben dargestellt platziert werden, wobei das Maß F dem Maß E entspricht.

Spezifische Installationsschritte für Plattform Typ 800 x 500

Die zwei Standard-Plattform-Rahmen sind so konzipiert, dass sie eine einfache und flexible Schnittstelle zu den beiden am meisten verbreiteten Industriestandards für Wärmepumpen bieten.

Auf den folgenden Seiten werden die spezifischen Installationsschritte für beide Typen beschrieben.

8. Montage der Tragprofile (Typ 800 x 500)

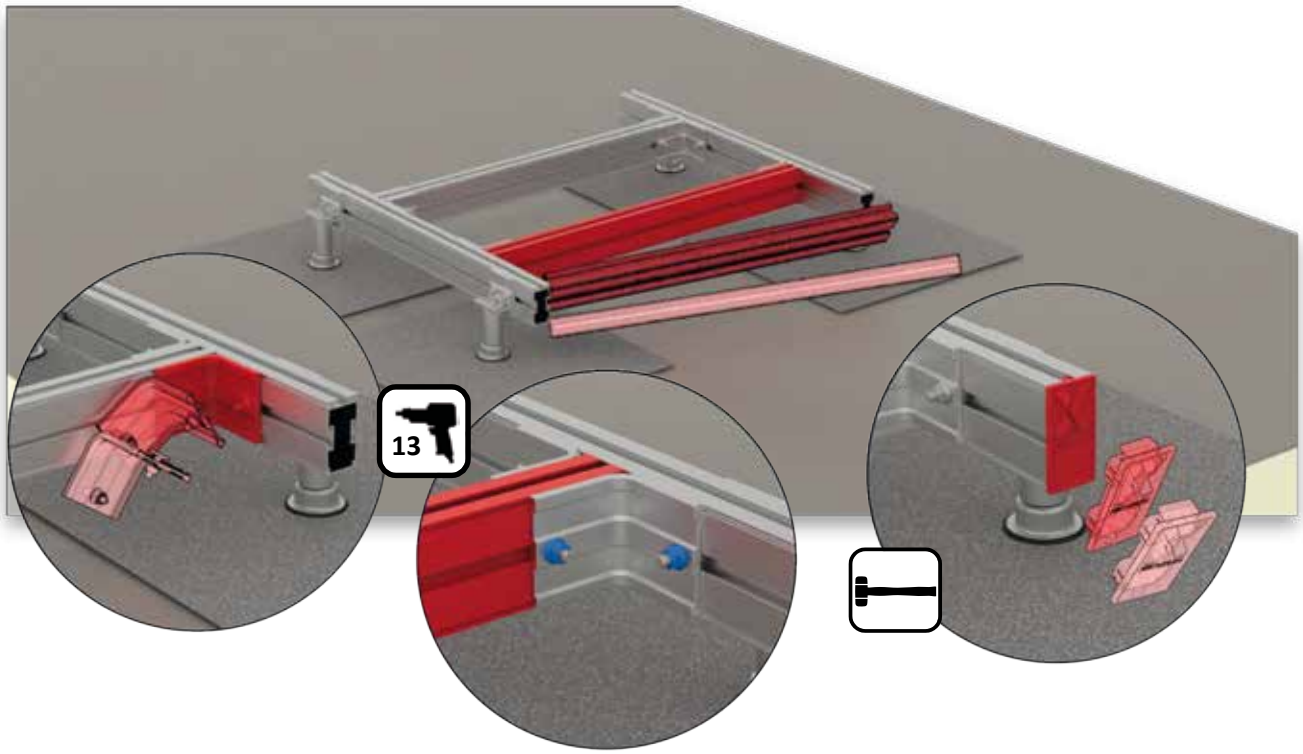

Wenn die Eckverbinder angebracht und festgezogen sind, besteht der folgende Schritt der Installation der Tragprofile darin, sie am Rahmen zu befestigen, um anschließend eine oder mehrere Anlagen darauf zu befestigen.

Das Tragprofil wird an den Eckverbindern durch Anziehen des Hammerkopfbolzens befestigt. Dabei muss auf die richtige Ausrichtung der Kerbe geachtet werden. Zur Vervollständigung der Fixierung müssen die beiden fehlenden Eckverbinder eingepasst werden, je eine pro Endprofil.

Die rechte Detailabbidung zeigt, wie die Endkappen in das Tragprofil eingeschoben werden. Dies ist der letzte Schritt der Grundinstallation der Plattform.

9. Installation der Wärmepumpenhalterung (Typ 800 x 500)

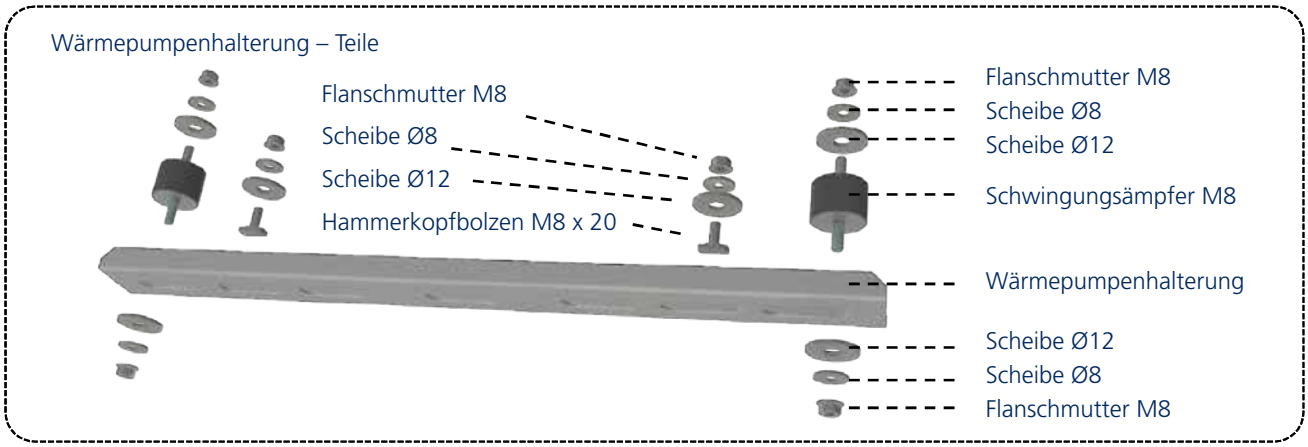

Die beiden Wärmepumpenhalterungen werden mit einem Achsabstand angebracht, der dem in Montageschritt 6 definierten Maß D entspricht.

Wenn die Wärmepumpenhalterungen befestigt sind, werden die Schwingungsdämpfer für die Wärmepumpe an der Wärmepumpenhalterung montiert.

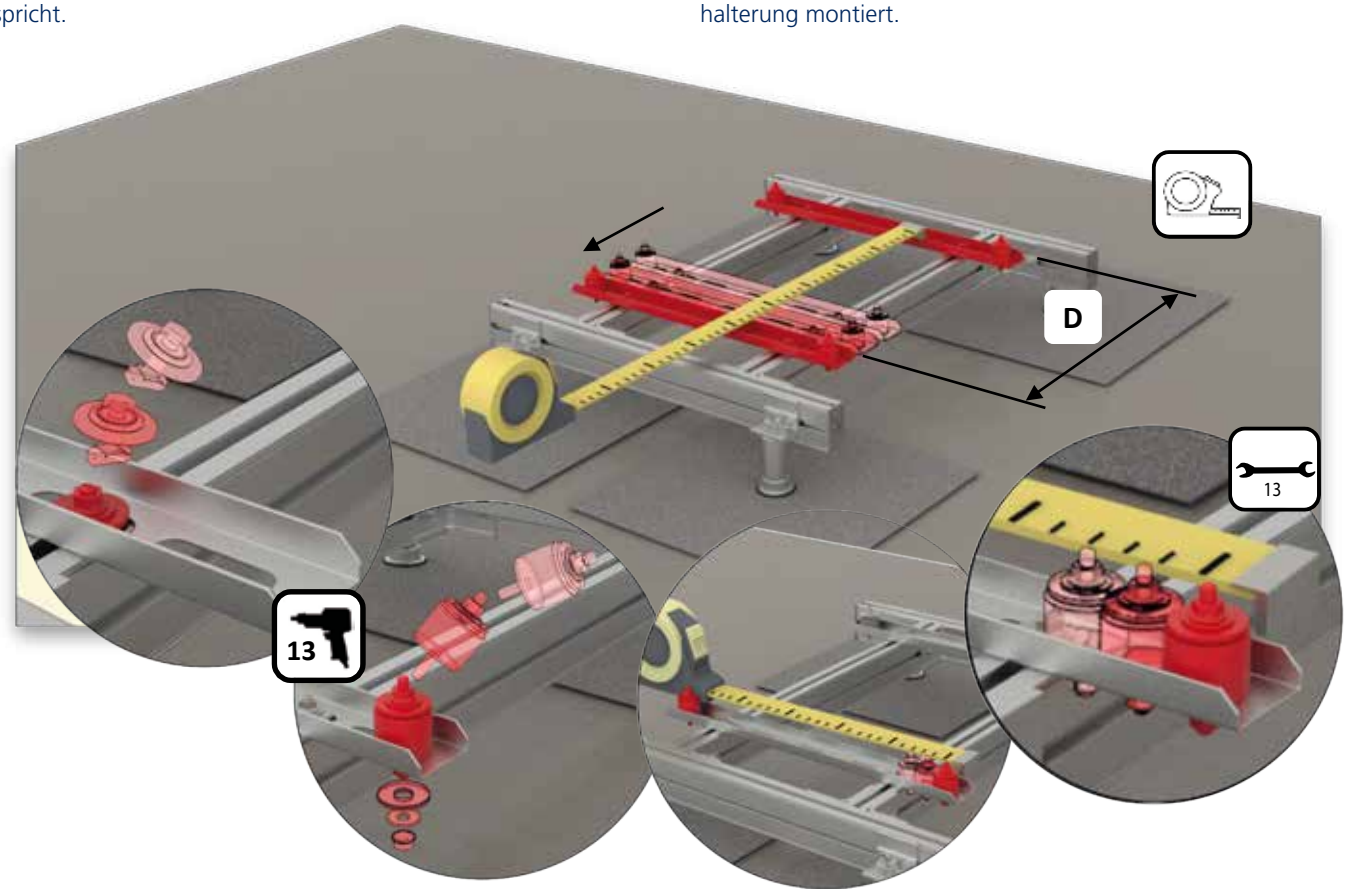

10. Installation der Wärmepumpe (Typ 800 x 500)

Der letzte Schritt bei der Plattform-Montage ist die Installation der Wärmepumpe selbst. Dieser Schritt wird durch das Anbringen der Schwingungsdämpferschnittstelle an den Montagefüßen der Wärmepumpe vereinfacht.

Die Wärmepumpe wird am Plattform-Rahmen ausgerichtet, bevor die Bolzen festgezogen werden.

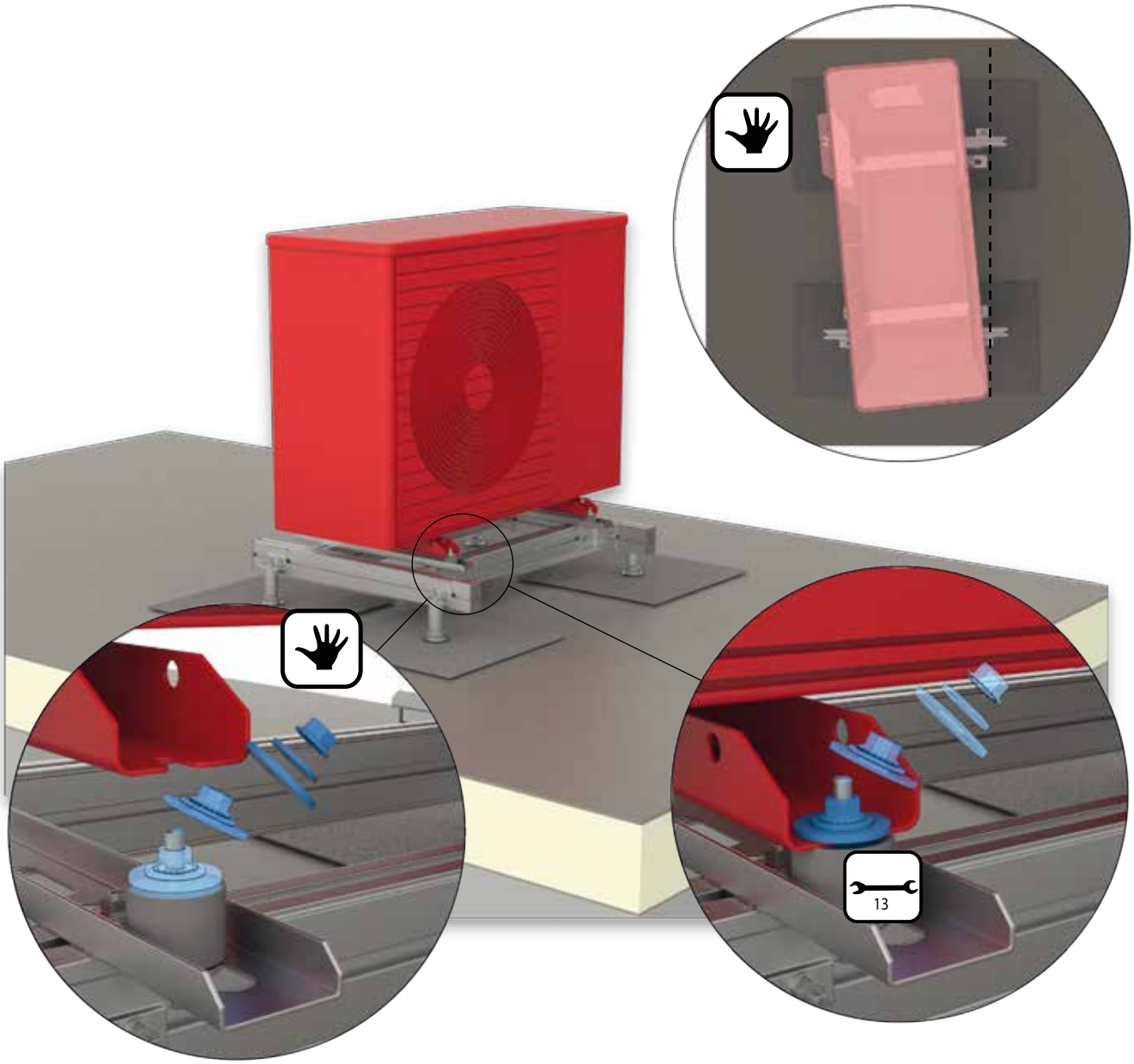

Vor dem Aufstellen der Wärmepumpe müssen Mutter und Unterlegscheiben entfernt werden

Wenn die Wärmepumpe in ihrer endgültigen Position aufgestellt ist, werden die Unterlegscheiben wieder aufgesteckt und die Flanschmutter wird fest angezogen.

Spezifische Installationsschritte für Plattform Typ 1205 x 500

Die folgenden Installationsschritte beschreiben die Installation der Plattform 1205 x 500, die typisch für größere Anlagen ist.

8. Montage der Tragprofile (Typ 1205 x 500)

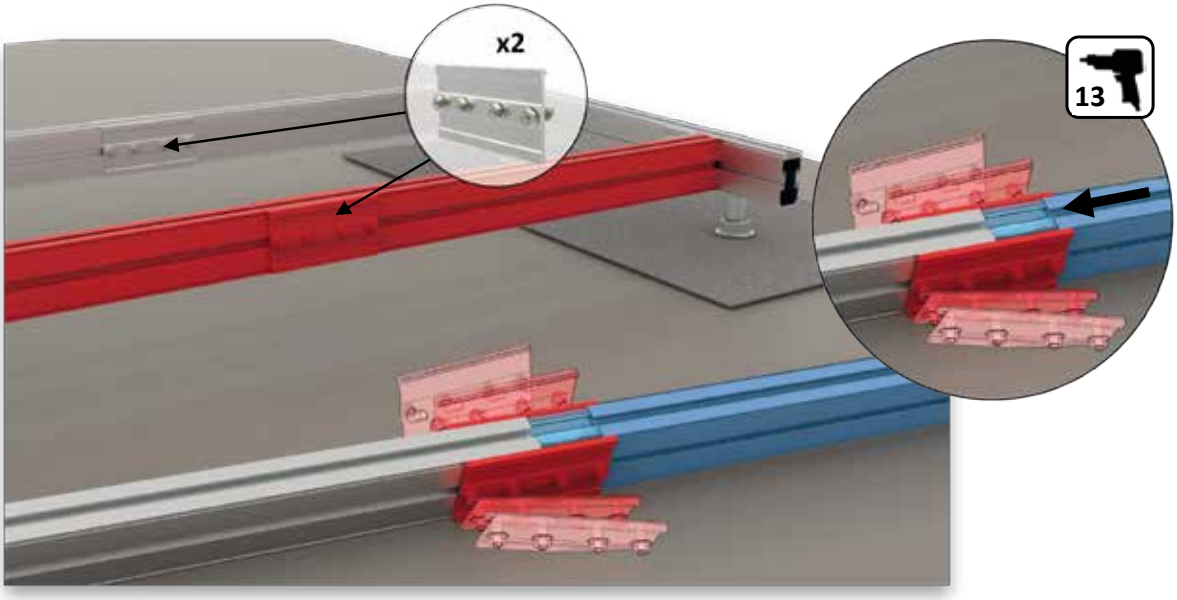

Bevor die Tragprofile zu einem Rahmen montiert werden können, werden die Längsprofile mittig mit zwei Profilverbindern am Stoß verbunden.

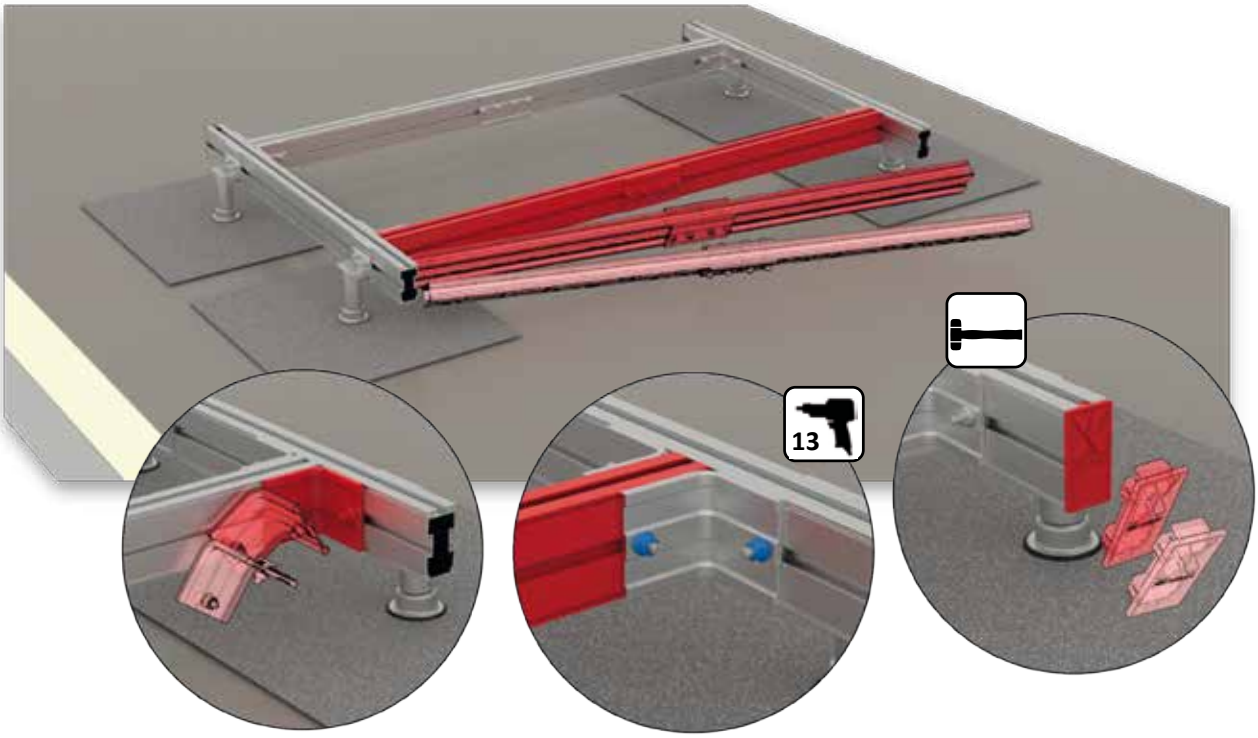

Sobald die Eckverbinder an den Ecken des Rahmens befestigt sind, besteht der letzte Schritt der Montage darin, den Rahmen zu befestigen, auf dem die Anlage montiert wird.
Die Tragprofile werden mit den Eckverbindern versteift. Diese werden mit Hammerkopfbolzen fixiert, wobei auf die richtige Ausrichtung der Kerbe zu achten ist. Die letzte Befestigung besteht aus der Montage der letzten beiden Eckverbinder, je eins pro Endprofil.
Die rechte Detailabbidung zeigt, wie die Endkappen in das Tragprofil eingeschoben werden. Dies ist der letzte Schritt der Grundinstallation der Plattform.

9. Installation der Wärmepumpenhalterung (Typ 1205 x 500)

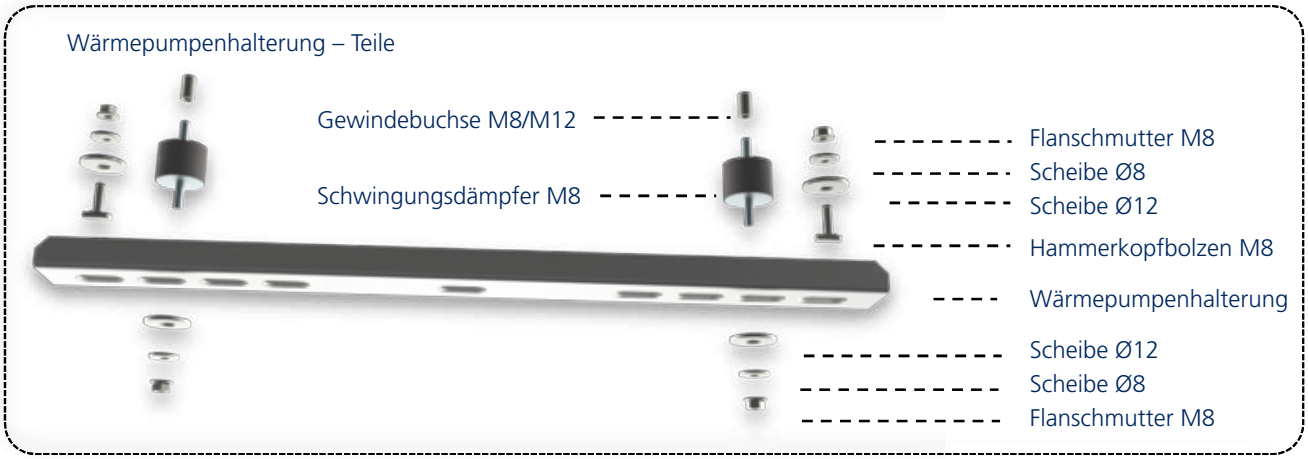

Die beiden Wärmepumpen-Montageprofile müssen vor der Befestigung auf der Plattform an der Wärmepumpe montiert werden.

Wenn die Wärmepumpenhalterungen befestigt sind, werden die Schwingungsdämpfer für die Wärmepumpe an der Wärmepumpenhalterung montiert.

Als erster Schritt werden alle vier Aufstellfüße von der Wärmepumpe entfernt.

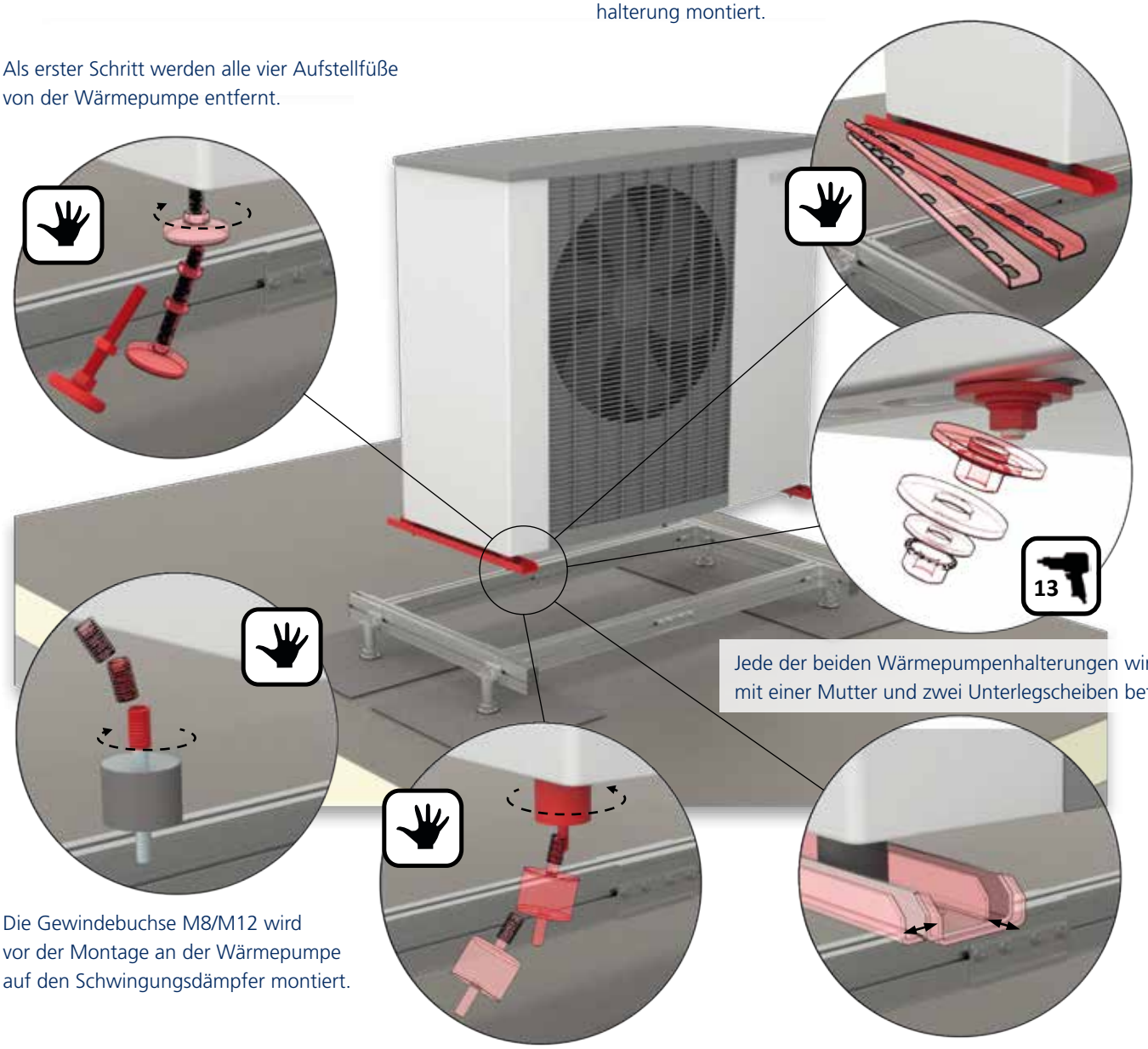

Jede der beiden Wärmepumpenhalterungen wird mit einer Mutter und zwei Unterlegscheiben befestigt.

Die Gewindebuchse M8/M12 wird vor der Montage an der Wärmepumpe auf den Schwingungsdämpfer montiert.

Bei abgenommenen Wärmepumpenfüßen kann der Schwingungsdämpfer in die M12-Bohrungen an der Wärmepumpe geschraubt werden.

Die Position der Wärmepumpenhalterung kann über die breiten Langlöcher angepasst werden.

10. Installation der Wärmepumpe (Typ 1205 x 500)

Wenn beide Wärmepumpenhalterungen an der Wärmepumpe befestigt sind, kann diese endgültig auf dem Plattform-Rahmen montiert werden.

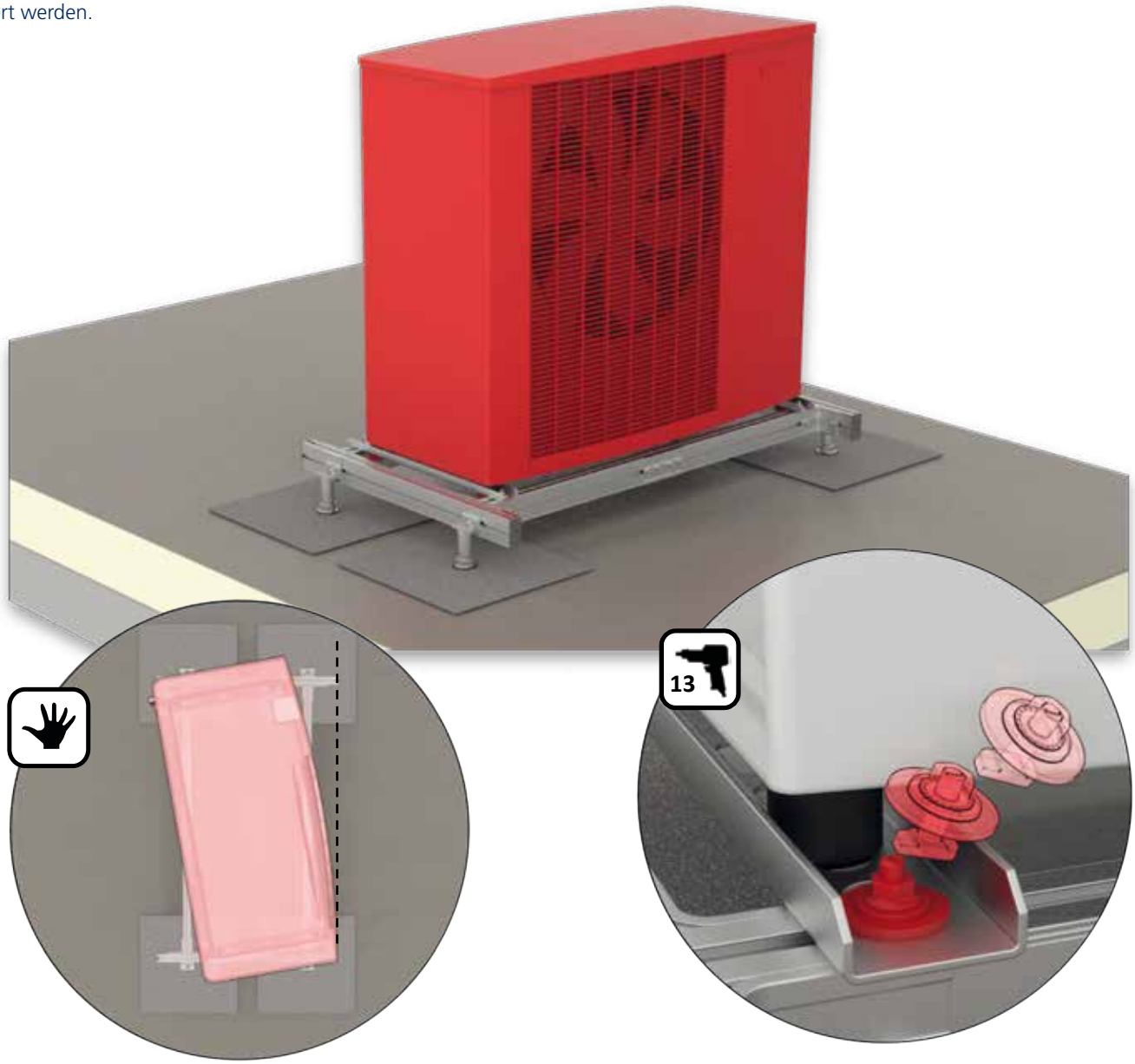

Die Wärmepumpe muss mit dem Plattform-Rahmen ausgerichtet werden, bevor sie endgültig befestigt wird.

Wenn sich die Wärmepumpe in ihrer endgültigen Position befindet, werden Hammerkopfbolzen, Unterlegscheiben und Mutter durch das Langloch in der Wärmepumpenhalterung in das Tragprofil eingesetzt.

Polybit Nord
Handelsges. mbH
Werkstraße 12
22844 Norderstedt
Telefon: 040/533211-10
E-Mail: info@polybit.de
Internet: www.polybit.de

POLYBIT®
Das Beste fürs Dach

- Dachbahnen
- Abdichtung/Werkzeuge
- Dach-Entwässerung
- Terrassen-Entwässerung
- Balkon-Entwässerung
- Dach-Entlüftung
- Sicherheitstechnik

- Analyse
- Beratung
- Berechnungen
- Konzeption
- Einweisung
- Abnahme
- Garantie

Stand 02/24