Elektronische Kopie
Elektronische Kopie
Elektronische Kopie
Elektronische Kopie
Elektronische Kopie

Österreichisches Institut für Bautechnik
Schenkenstraße 4 | T +43 1 533 65 50
1010 Wien | Austria | F +43 1 533 64 23
www.oib.or.at | mail@oib.or.at

Benannt nach Artikel 29 der Verordnung (EU) Nr. 305/2011

Mitglied der EOTA
www.eota.eu

Europäische Technische Bewertung

ETA-20/0422 vom 05.05.2020

Allgemeiner Teil

Technische Bewertungsstelle, die die Europäische Technische Bewertung ausstellt	Österreichisches Institut für Bautechnik (OIB)
Handelsname des Bauprodukts	Polybit UNOLASTIC
Produktfamilie, zu der das Bauprodukt gehört	Flüssig aufzubringende Dachabdichtung auf Basis von Bitumen
Hersteller	POLYBIT NORD Handelsges. mbH Werkstraße 12, 22844 Norderstedt Deutschland
Herstellungsbetrieb	POLYBIT NORD Handelsges. mbH
Diese Europäische Technische Bewertung enthält	8 Seiten inkl. 2 Anhänge welche einen wesentlichen Teil dieser Bewertung darstellen
Diese Europäische Technische Bewertung wird gemäß der Verordnung (EU) Nr. 305/2011 auf der Grundlage von	Leitlinie für Europäische Technische Zulassung (ETAG) Nr. 005 „Flüssig aufzubringende Dachabdichtungen. Teil 8: Besondere Bestimmungen für flüssig aufzubringende Dachabdichtungen auf der Basis von Bitumenemulsionen und -lösungen“, verwendet als Europäisches Bewertungsdokument (EAD)

Mitglied der EOTA

Elektronische Kopie

Neben den in dieser Europäischen Technischen Bewertung enthaltenen spezifischen Klauseln über gefährliche Stoffe können andere Anforderungen für die in ihren Anwendungsbereich fallenden Bausätze gelten (z. B. umgesetzte europäische Gesetzgebung und nationale Gesetze, Verordnungen und Verwaltungsvorschriften).

Um die Bestimmungen der EU-Bauproduktenrichtlinie zu erfüllen, müssen diese Anforderungen ebenfalls erfüllt werden, wann und wo sie zutreffen.

Mitglied der EOTA

Elektronische Kopie Elektronische Kopie Elektronische Kopie Elektronische Kopie Elektronische Kopie

Besondere Teile

1. Technische Beschreibung des Produktes

Polybit Unolastic ist ein lösungsmittelfreier, 1-komponentiger und kaltflüssig aufgebrachter Abdichtungsbausatz auf Basis von Bitumen, Polymeren und ausgewählten Inerten. Dieser Bausatz besteht aus Komponenten, die vom Hersteller oder den Zulieferern des Herstellers hergestellt werden. Der ETA-Inhaber ist letztendlich für alle Komponenten des in dieser ETA angegebenen flüssig aufzubringenden Dachabdichtungsbausatzes verantwortlich.

1.1 Definition des Bauproduktes

Das Dachabdichtungsset Polybit Unolastic ist ein Bausatz für flüssige Anwendungen, das aus den folgenden Komponenten besteht:

- Einschichtiges Polybit Unolastic auf Basis eines einkomponentigen Polymerharzes auf Wasserbasis mit einem Mindestgewicht von 1,5 kg/m²;
- Einlagiges Vlies, bei dem es sich um eine nicht gewebte Polypropylen-Verstärkungsmatte mit 90 g/m² handelt;
- Einschichtiges Polybit Unolastic auf Basis eines einkomponentigen Polymerharzes auf Wasserbasis mit einem Mindestgewicht von 1,5 kg/m².

Die Mindestschichtstärke der insgesamt drei Schichten, bestehend aus dem Dachabdichtungssatz, beträgt 2 mm, die gemeinsam ein zusammengesetztes System eines homogenen nahtlosen Dachabdichtungssatzes bilden.

Die einzelnen Komponenten und der Systemaufbau des Dachabdichtungsbausatzes Polybit Unolastic sind in Anhang 1 aufgeführt.

2. Spezifizierung des/der Verwendungszwecks/Verwendungszwecke gemäß dem anwendbaren Europäischen Bewertungsdokument (nachstehend EAD)

2.1 Vorgesehener Verwendungszweck

Die vorgesehene Verwendung dieser Konstruktion ist die Abdichtung von Dachflächen gegen das Eindringen von atmosphärischem Wasser.

In der technischen Dokumentation des Herstellers zu dieser Europäischen Technischen Bewertung muss der Hersteller alle Informationen zu den geeigneten Substraten und zur Vorbehandlung dieser Substrate angeben. Sie enthält alle notwendigen Informationen für die Herstellung sowie die Installation und Reparatur des Bausatzes und ist beim OIB hinterlegt.

Die Nutzungsgradkategorien sind in Anhang 2 angegeben.

Elektronische Kopie

2.2 Nutzungsdauer

Die Überprüfungs- und Bewertungsmethoden, auf denen diese europäische technische Bewertung in der als EAD verwendeten Richtlinie ETAG 005 basiert, führen zu der Annahme einer Lebensdauer des Produkts von mindestens 10 Jahren. Die Angaben zur Lebensdauer können nicht als Garantie des Herstellers interpretiert werden, sondern sind nur als Mittel zur Auswahl der richtigen Produkte im Verhältnis zur erwarteten wirtschaftlich angemessenen Lebensdauer der Bauwerke zu betrachten.

2.3 Allgemeine Annahmen

Für die Bewertung von Polybit Unolastic wird davon ausgegangen, dass

- das Gebäude strukturell so stabil sein muss, dass es die zusätzliche Belastung des zusammengebauten Systems aufnehmen kann.
- Dächer ordnungsgemäß mit ausreichendem Gefälle / Drainage ausgelegt sein müssen,
- Regelmäßige Wartungsarbeiten am Dach durchzuführen sind

2.4 Herstellung

Die Europäische Technische Bewertung ist auf Grundlage von vereinbarten Daten / Informationen für Polybit Unolastic ausgestellt, die beim Österreichischen Institut für Bautechnik hinterlegt sind, welche das Produkt, das bewertet und beurteilt wurde, identifiziert. Änderungen beim Herstellungsprozess des Produktes, die dazu führen könnten, dass diese hinterlegten Daten/Informationen nicht mehr stimmen, sollten dem Österreichischen Institut für Bautechnik mit-geteilt werden, bevor diese Änderungen durchgeführt werden. Das Österreichische Institut für Bautechnik wird entscheiden, ob solche Änderungen Auswirkungen auf die ETA und folglich auch auf die CE-Kennzeichnung auf Grundlage der ETA haben oder nicht und ob in diesem Fall weitere Bewertungen oder Änderungen der ETA erforderlich sind.

2.5 Installation

Die Gebrauchstauglichkeit der Dachabdichtung kann nur vorausgesetzt werden, wenn die Installation gemäß den Installationsanweisungen des Herstellers durchgeführt wird, insbesondere unter Berücksichtigung der folgenden Punkte:

- Installation durch entsprechend geschulten Personals,
- Installation nur der Komponenten, die als Komponenten des Bausatzes gekennzeichnet sind,
- Installation mit den erforderlichen Werkzeugen und Hilfsmitteln für Details wie Aufkantungen, Ecken, Verbindungen usw.,
- Vorsichtsmaßnahmen während der Installation,
- Überprüfung der Dachoberfläche auf Sauberkeit und korrekte Vorbereitung,
- Einhaltung geeigneter Wetter- und Arbeitsbedingungen, insb. Anforderungen an die Umgebungstemperatur,
- Sicherstellen einer Dicke der Abdichtung von mindestens 2 mm durch entsprechende Verarbeitung minimaler Materialmengen,
- Inspektionen während der Installation und des fertigen Produkts und Dokumentation der Ergebnisse.

Polybit Unolastic muss gemäß der technischen Produktliteratur des Herstellers, die beim Österreichischen Institut für Bautechnik hinterlegt ist, installiert und verwendet werden. Die Informationen zur Reparatur vor Ort und zum Umgang mit Abfällen sind zu beachten.

Mitglied der EOTA

Elektronische Kopie

3. Leistung des Produkts und Angabe der Methoden ihrer Bewertung

Grundanforderungen an Bauwerke	Merkmale
BWR 2	Brandschutz
BWR 3	Hygiene, Gesundheit und Umweltschutz
BWR 4	Nutzungssicherheit
BWR 7	Nachhaltige Nutzung natürlicher Ressourcen

3.1 Brandschutz (BWR 2)

3.1.1 Brandverhalten

Gemäß EN 13501-1: 2010 erfüllt der Dichtungsbausatz die Anforderungen an das Brandverhalten der Klasse E.

3.1.2 Feuerwiderstand

Gemäß dem Anhang 2000/553 / EG der Entscheidung der Kommission wird das zusammengebaute System gemäß ENV 1187 mit der entsprechenden Prüfmethode für die entsprechende Dachklasse für externe Leistungen getestet und gemäß EN 13501-5 als B_{Roof} (t1) eingestuft.

3.2 Hygiene, Gesundheit und Umweltschutz (BWR 3)

3.2.1 Wasserdichtigkeit

Gemäß dem technischen Bericht EOTA TR 003 ist der bewertete Bausatz wasserdicht.

3.2.2 Auswirkungen der höchsten und niedrigsten Oberflächentemperatur

Niedrigste Oberflächentemperatur: TL4 (- 30 °C)
Höchste Oberflächentemperatur: TH3 (+ 80 °C)

3.2.3 Alterungsbeständigkeit

Leistung und Zugeigenschaften, nach Exposition W2 von beschleunigter Alterung durch Hitze, künstlicher Bewitterung und beschleunigter Alterung durch heißes Wasser werden beibehalten.

3.2.4 Freisetzung gefährlicher Stoffe

Gemäß der Herstellererklärung enthält Polybit Unolastic keine gefährlichen Substanzen, die in EOTA TR 034, Ausgabe Oktober 2015, aufgeführt sind.

Eine diesbezügliche schriftliche Erklärung wurde vom ETA-Inhaber eingereicht.

Neben den in dieser Europäischen Technischen Bewertung enthaltenen spezifischen Klauseln über gefährliche Stoffe können andere Anforderungen für die in ihren Anwendungsbereich fallenden Produkte gelten (z. B. umgesetzte europäische Gesetzgebung und nationale Gesetze, Verordnungen und Verwaltungsvorschriften). Um die Bestimmungen der Bauproduktenverordnung zu erfüllen, müssen diese Anforderungen, wann und wo sie zutreffen, ebenfalls erfüllt werden.

3.3 Sicherheit und Zugänglichkeit im Einsatz (BWR 4)

3.3.1 Widerstand gegen Windlasten

Die Haftfestigkeit auf Betonsubstrat beträgt > 50 kPa
Die Haftfestigkeit auf verzinktem Stahl beträgt > 50 kPa
Die Haftfestigkeit auf Holzuntergrund beträgt > 50 kPa
Die Haftfestigkeit auf Bitumenbahnen beträgt > 50 kPa

3.4 Nachhaltige Nutzung natürlicher Ressourcen (BWR 7)

Keine Leistung bewertet.

Mitglied der EOTA

Elektronische Kopie Elektronische Kopie Elektronische Kopie Elektronische Kopie Elektronische Kopie

4 Angewandtes System zur Bewertung und Überprüfung der Leistungsbeständigkeit, mit Angabe der Rechtsgrundlage

4.1 AVCP System

Gemäß der Entscheidung 97/556 / EG (Entscheidung der Kommission vom 14. Juli 1997, L 229 vom 20.8.1997, S. 15), geändert durch die Entscheidung 2001/596 / EG (Entscheidung der Kommission vom 8. Januar 2001, L 209 vom 2.8.2001, S. 33) gelten die in der folgenden Tabelle angegebenen AVCP-Systeme:

Produkt(e)	Verwendungszweck(e)	Stufen oder Klassen	System
Flüssig aufgebrachte Dachabdichtungsbausätze	Für alle Dachabdichtungszwecke	beliebig	System 3

Die AVCP-Systeme sind in Anhang V der Verordnung (EU) Nr. 305/2011 in der Fassung der Delegierten Verordnung (EU) Nr. 568/2014 beschrieben.

5 Technische Einzelheiten, die für die Implementierung des AVCP-Systems erforderlich sind, wie im anwendbaren EAD vorgesehen

Im Herstellungswerk muss der Hersteller ein werkseigenes Produktionssteuerungssystem implementieren und kontinuierlich warten.

Alle diesbezüglichen Elemente, Anforderungen und Bestimmungen des Herstellers werden systematisch in Form schriftlicher Richtlinien und Verfahren dokumentiert.

Die Aufzeichnungen sind mindestens zehn Jahre aufzubewahren und auf Verlangen dem Österreichischen Institut für Bautechnik vorzulegen.

Das werkseigene Produktionskontrollsystem stellt sicher, dass die Leistung des Produkts mit der europäischen technischen Bewertung übereinstimmt.

Bei unbefriedigenden Prüfergebnissen hat der Hersteller unverzüglich Maßnahmen zur Beseitigung der Mängel zu ergreifen. Bauprodukte, die nicht den Anforderungen entsprechen, dürfen keine CE-Kennzeichnung haben.

Technische Einzelheiten zu den vom Hersteller in Bezug auf die werkseigene Produktionskontrolle zu ergreifenden Maßnahmen sind in dem beim Österreichischen Institut für Bautechnik hinterlegten Kontrollplan festgelegt.

Sind alle Kriterien für die Bewertung und Überprüfung der Leistungsbeständigkeit erfüllt, muss der Hersteller eine Leistungserklärung abgeben.

Ausgestellt in Wien am 05.05.2020
vom Österreichischen Institut für Bautechnik

Das Original ist unterzeichnet von

Rainer Mikulits
Geschäftsführer

Elektronische Kopie

Mitglied der EOTA

ANHANG 1

Schematische Darstellung des Produkts

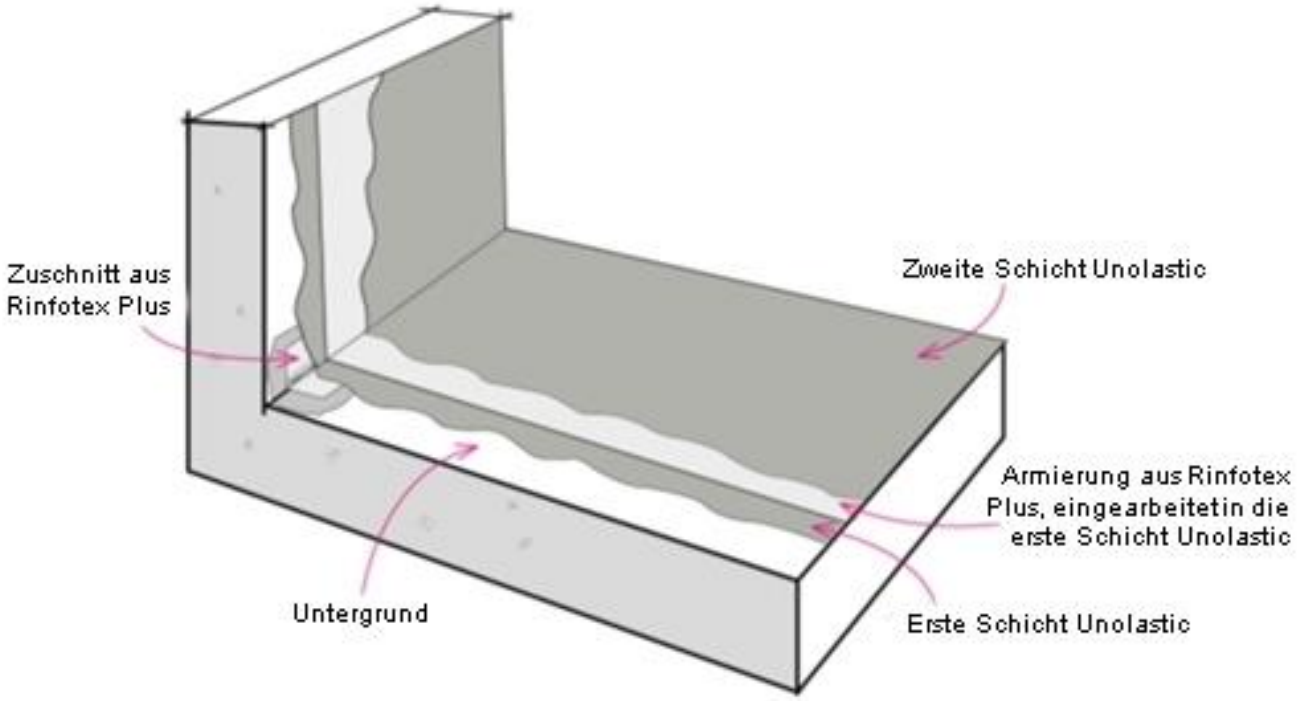

Mitglied der EOTA

Elektronische Kopie

ANHANG 2

Eigenschaften des Produkts

Mindestdicke des Polybit Unolastic-Bausatzes	2,0 mm
Mindestverbrauchsmenge	3,0 kg/m²

Stufen der Nutzungskategorien gemäß ETAG 005 in Bezug auf:

Nutzungsdauer	**W2** 10 Jahre
Klimazonen	**M** moderates Klima
Auferlegte Lasten	**P1 bis P3** Fußgängerverkehr und Wartung
Dachneigung	**S1** < 5% bis **S4** > 5% (jede Dachneigung)
Niedrigste Oberflächentemperatur	**TL4** extrem niedrige Temperatur -30 °C
Höchste Oberflächentemperatur	**TH3** mäßig hohe Temperatur 80 °C
Nutzungskategorie hinsichtlich BWR 3 - Hygiene, Gesundheit und Umwelt	**S/W 2**

Leistung des Produkts:

Beständigkeit gegen Feuerausbreitung und Strahlungswärme	**B_{roof} (t1)**
Brandverhaltensklasse	**E**
Wasserdichtheit	**wasserdicht**
Aussage zu gefährlichen Stoffen	**enthält keine**
Widerstand gegenüber Windlasten	**≥ 50 kPa** Betonuntergrund Verzinktem Stahl Holzuntergrund mineralische und geschliffene Bitumenplatten

Austrian Institute of Construction Engineering
Schenkenstrasse 4 | T +43 1 533 65 50
1010 Vienna | Austria | F +43 1 533 64 23
www.oib.or.at | mail@oib.or.at

Designated according to Article 29 of Regulation (EU) No 305/2011

Member of EOTA
www.eota.eu

European Technical Assessment

ETA-20/0422
of 05.05.2020

General part

Technical Assessment Body issuing the European Technical Assessment	Österreichisches Institut für Bautechnik (OIB) Austrian Institute of Construction Engineering
Trade name of the construction product	Polybit UNOLASTIC
Product family to which the construction product belongs	Liquid applied roof waterproofing kit on the basis of bitumen
Manufacturer	POLYBIT NORD Handelsges. mbH Werkstraße 12, 22844 Norderstedt Germany
Manufacturing plant	POLYBIT NORD Handelsges. mbH
This European Technical Assessment contains	8 pages including 2 Annexes which form an integral part of this Assessment
This European Technical Assessment is issued in accordance with Regulation (EU) No 305/2011, on the basis of	Guideline for European technical approval (ETAG) Nr. 005 "Liquid applied roof waterproofing kits - Part 8: Specific stipulations for Kits based on bitumen emulsions and solutions", used as European Assessment Document (EAD)

electronic copy
electronic copy
electronic copy
electronic copy
electronic copy
electronic copy

Member of EOTA

electronic copy electronic copy electronic copy electronic copy electronic copy electronic copy

In addition to the specific clauses relating to dangerous substances contained in this European Technical Assessment, there may be other requirements applicable to the kits falling within its scope (e.g. transposed European legislation and national laws, regulations and administrative provisions).

In order to meet the provisions of the EU Construction Products Directive, these requirements need also to be complied with, when and where they apply.

Member of EOTA

electronic copy electronic copy electronic copy electronic copy electronic copy electronic copy

Specific parts

1. Technical description of the product

Polybit Unolastic is a solvent free one-component and cold liquid applied waterproofing kit on the basis of bitumen, polymers and selected inerts. This kit comprises components, which are factory-produced by the manufacturer or component suppliers. The ETA holder is ultimately responsible for all components of the liquid applied roof waterproofing kit specified in this ETA.

1.1 Definition of the construction product

The roof waterproofing kit Polybit Unolastic is a liquid applied kit, consisting of the following components:

- One layer Polybit Unolastic on the basis of a one-component waterborne polymer resin, with minimum weight of 1,5 kg/m²;
- One layer fleece which is a non-woven polypropylene reinforcement mat with 90 g/m²;
- One layer Polybit Unolastic on the basis of a one-component waterborne polymer resin, with minimum weight of 1,5 kg/m².

The minimum applied layer thickness of the total of the three layers, consisting of the roof waterproofing kit, is 2 mm which form together an assembled system of a homogeneous seamless roof waterproofing kit.

The single components and the system build-up of the roof waterproofing kit Polybit Unolastic are shown in Annex 1.

2. Specification of the intended use(s) in accordance with the applicable European Assessment Document (hereinafter EAD)

2.1 Intended use

The product is used for the waterproofing of roof surfaces against penetration of atmospheric water.

In the technical file the manufacturer's technical literature to this European Technical Assessment is given information concerning the substrates which the product is suitable for and how theses substrates shall be pre-treated. It comprises all necessary information for the production and the installation and repair of the kit and is deposited at OIB.

The levels of use categories are given in Annex 2.

Member of EOTA

electronic copy electronic copy electronic copy electronic copy electronic copy electronic copy

2.2 Working life

The verification and assessment methods on which this European Technical Assessment is based in the guideline ETAG 005 used as EAD lead to the assumption for a working life of the product of at least 10 years. The indications given on the working life cannot be interpreted as a guarantee given by the manufacturer, but are to be regarded only as a means for choosing the right products in relation to the expected economically reasonable working life of the works.

2.3 General assumptions

For evaluating Polybit Unolastic it is assumed that

- The building shall be sufficiently structurally sound to carry the additional imposed load exerted by the assembled system;
- Roofs shall be properly designed with adequate falls/drainage;
- Regular maintenance of the roof shall be conducted.

2.4 Manufacturing

The European Technical Assessment is issued for Polybit Unolastic on the basis of agreed data/information, deposited with the Österreichisches Institut für Bautechnik, which identifies the product/kit that has been assessed and judged. Changes to the product/kit or production process, which could result in this deposited data/information being incorrect, should be notified to the Österreichisches Institut für Bautechnik before the changes are introduced.

The Österreichisches Institut für Bautechnik will decide whether or not such changes affect the European Technical Assessment and consequently the validity of the CE marking on the basis of the European Technical Assessment and if so, whether further Assessment or alterations to the European Technical Assessment, shall be necessary.

2.5 Installation

The suitability for use of the roof waterproofing can be assumed on the condition that the installation is carried out according to the installation instructions of the manufacturer, in particular taking account of the following points:

- installation by appropriately trained personnel;
- installation of only those components which are marked components of the kit;
- installation with required tools and accessories for details as upstands, corners, connec tions, etc.;
- precautions during installation;
- inspecting the roof surface for cleanliness and correct preparation.
- compliance with suitable weather and working conditions, esp. ambient temperature re quirements;
- ensuring the thickness of the waterproofing of at least 2 mm by processing appropriate minimum quantities of material;
- inspections during installation and of the finished product as well as documentation of the results.

Polybit Unolastic shall be installed and used in accordance with the technical product literature of the manufacturer, which is deposited at the Österreichisches Institut für Bautechnik. The information as to the method of repair on site and handling of waste products shall be observed.

Member of EOTA

electronic copy electronic copy electronic copy electronic copy electronic copy electronic copy

3. Performance of the product and references to the methods used for its Assessment

Basic requirements for construction works	Characteristics
BWR 2	Safety in case of fire
BWR 3	Hygiene, health and environment
BWR 4	Safety and accessibility in use
BWR 7	Sustainable use of natural resources

3.1 Safety in case of fire (BWR 2)

3.1.1 Reaction to fire

According to EN 13501-1:2010 the waterproofing kit fulfils the requirements for reaction to fire class E.

3.1.2 Resistance to fire

According to the Annex of Commission Decision 2000/553/EC the assembled system is tested in accordance with ENV 1187 to the appropriate test method for the corresponding external performance roof class and is classified B_{Roof} (t1) according to EN 13501-5.

3.2 Hygiene, health and environment (BWR 3)

3.2.1 Watertightness

According to Technical Report EOTA TR 003 the assessed kit is watertight.

3.2.2 Effects of highest and lowest surface temperatures

Lowest surface temperature: TL4 (- 30 °C)
Highest surface temperature: TH3 (+ 80 °C)

3.2.3 Resistance against ageing

Performance and tensile properties, after exposure W2 of accelerated ageing by heat, artificial weathering and accelerated ageing by hot water are kept.

3.2.4 Release of dangerous substances

According to the manufacturer's declaration Polybit Unolastic does not contain dangerous substances detailed in EOTA TR 034, edition October 2015.

A written declaration in this respect was submitted by the ETA-holder.

In addition to the specific clauses relating to dangerous substances contained in this European Technical Assessment, there may be other requirements applicable to the products falling within its scope (e.g. transposed European legislation and national laws, regulations and administrative provisions). In order to meet the provisions of the Construction Products Regulation, these requirements need also to be complied with, when and where they apply.

3.3 Safety and accessibility in use (BWR 4)

3.3.1 Resistance to wind load

Bond strength on concrete substrate is > 50 kPa
Bond strength on galvanized steel is > 50 kPa
Bond strength on wooden substrate is > 50 kPa
Bond strength on bitumen sheets is > 50 kPa

3.4 Sustainable use of natural resources (BWR 7)

No performance assessed.

Member of EOTA

electronic copy electronic copy electronic copy electronic copy electronic copy electronic copy

4 Assessment and verification of constancy of performance (hereinafter AVCP) system applied, with reference to its legal base

4.1 AVCP system

According to Decision 97/556/EC (Decision of the Commission of 14 July 1997, L 229 of 20.8.1997, p. 15), as amended by Decision 2001/596/EC (Decision of the Commission of 8 January 2001, L 209 of 2.8.2001, p. 33), the systems of AVCP given in the following table apply:

Products	Intended uses	Level or Class	System
Liquid applied roof waterproofing kits	For all roof waterproofing uses	Any	System 3

The systems of AVCP are described in Annex V of Regulation (EU) No 305/2011, as amended by Delegated Regulation (EU) No 568/2014.

5 Technical details necessary for the implementation of the AVCP system, as provided for in the applicable EAD

At the manufacturing plant, the manufacturer has to implement and continuously maintain a factory production control system.

All elements, requirements and provisions adopted by the manufacturer in this respect are documented in a systematic manner in the form of written policies and procedures.

The records shall be kept at least for ten years and presented to Österreichisches Institut für Bautechnik on request.

The factory production control system ensures that the performance of the product is in conformity with the European Technical Assessment.

If test results are unsatisfactory, the manufacturer shall immediately implement measures to eliminate the defects. Construction products not in conformity with the requirements shall not be CE marked.

Technical details of the actions to be undertaken by the manufacturer in relation to the factory production control are laid down in the control plan deposited at Österreichisches Institut für Bautechnik.

When all criteria of the assessment and verification of constancy of performance are met, the manufacturer shall issue a declaration of performance.

Issued in Vienna on 05.05.2020
by Österreichisches Institut für Bautechnik

The original document is signed by

Rainer Mikulits
Managing Director

Member of EOTA

electronic copy electronic copy electronic copy electronic copy electronic copy electronic copy

ANNEX 1

Schematic detail of the product

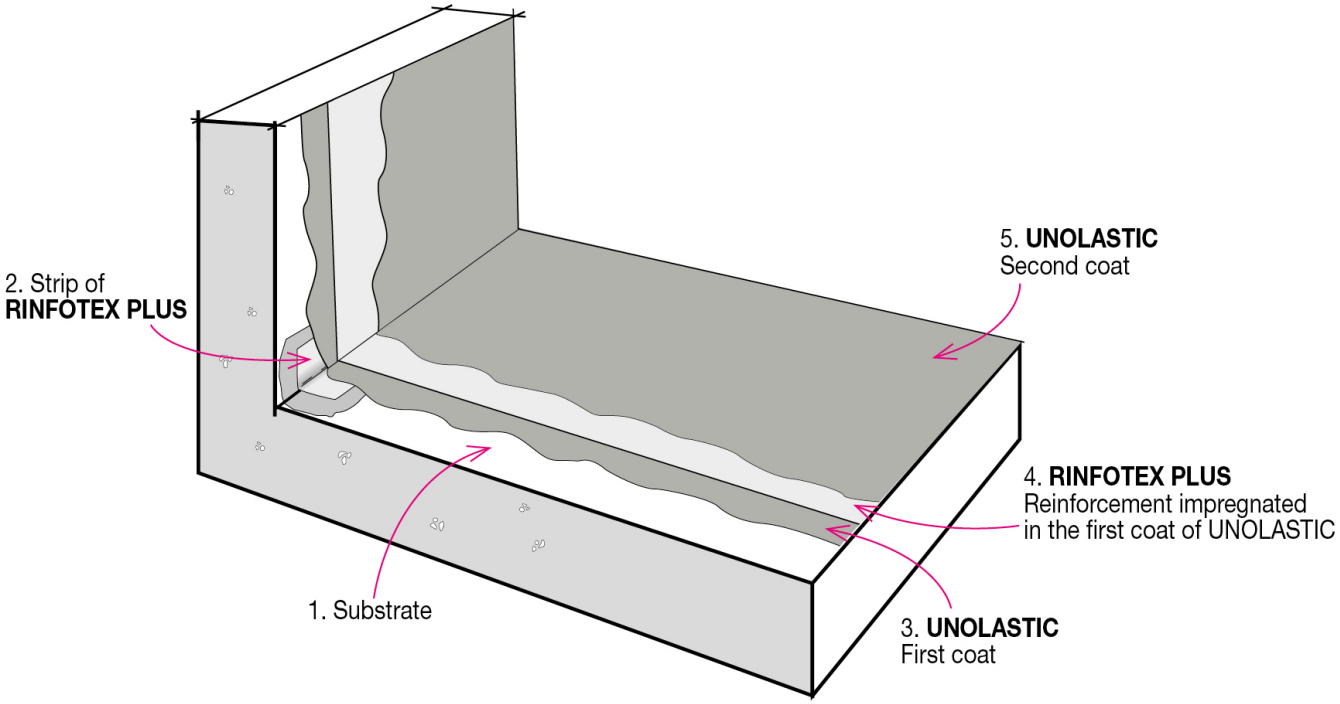

Member of EOTA

electronic copy electronic copy electronic copy electronic copy electronic copy electronic copy

ANNEX 2

Characteristics of the product

Minimum thickness of Polybit Unolastic kit	2,0 mm
Minimum quantity consumed	3,0 kg/m²

Levels of use categories according to ETAG 005 with relation to :

Working life	**W2** 10 years
Climatic zones	**M** moderate climate
Imposed loads	**P1 to P3** pedestrian traffic and maintenance
Roof slope	**S1** < 5% to **S4** > 5% (each roof slope)
Lowest surface temperature	**TL4** extreme low temperature -30 °C
Highest surface temperature	**TH3** moderate high temperature 80 °C
Use category related to BWR 3 – Hygiene, health and environment	**S/W 2**

Performance of the kit :

Resistance to spreading fire and radiant heat	**B_{roof} (t1)**
Reaction to fire class	**E**
Watertightness	**watertight**
Statement on dangerous substances	**does not contain any**
Resistance to wind loads	**≥ 50 kPa** concrete substrate galvanized steel wooden substrate mineral and sanded bitumen sheets